ECO FRIENDLY PRODUCT

delvalle®

INDUSTRIAL ENCLOSURE SOLUTIONS

comercial@delvalle.es | www.delvallebox.com

SYSTÈME D'AIR CONDITIONNÉ (EXTÉRIEUR)
SÉRIE TROPIC IP54

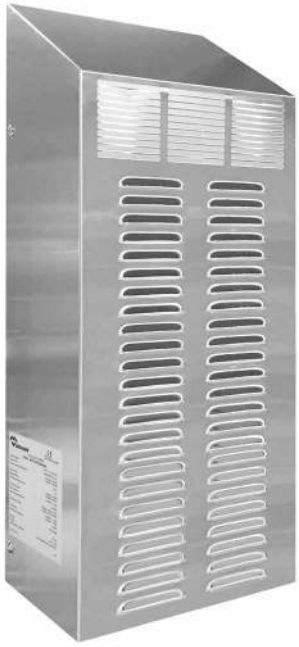



·NOUS SOMMES·
FABRICANTS
CERTIFICATS



NOUS SOMMES À VOTRE DISPOSITION

Plus de **50 ans d'expérience** en offrant des **solutions** aux clients les plus exigeants, qui font appel à des caractéristiques et des comportements bien concrets selon leurs secteur et besoins.

NOUS ALLONS LÀ OU VOUS ALLEZ

Notre **engagement** est de nous rapprocher de nos clients et leurs offrir un **service exceptionnel**, tout en alliant une vaste et avant-gardiste gamme de produits à des prix compétitifs.

STANDARDS QUALITÉ

Nous utilisons uniquement des matériaux provenant d'entreprises de **1ère qualité**, adaptés et certifiés. Notre **réussite** s'explique par l'assurance de la qualité: ISO 9001, SGS, UL, TÜV, ISO 14000 et OHSAS 18001.

PERSONNALISEZ VOTRE ARMOIRE COMPLÈTEMENT

Notre production est organisée afin de répondre à vos **attentes à la demande et sur mesure.** Personnalisation de la couleur et de **multiples normes de protection** grâce à la propre ligne de peinture.

EU **100%** *Entirely designed and manufactured in Europe*

CONSULTEZ-NOUS
Confidentialité, la fiabilité et la qualité

www.delvallebox.com
comercial@delvalle.es
+34 945 601 381

A ÉGALEMENT ONLINE

Contactez notre service technico-commercial

Une équipe de professionnels avec une grande expérience et capacité à résoudre toutes vos questions



SYSTÈME D'AIR CONDITIONNÉ SÉRIE TROPIC IP54



Exemples de système d´air conditionne sur des armoires



Montage Rapide, Fiabilité et Maintenance Minimale

Les hautes températures auxquelles sont soumis nos armoires dut à la chaleur extérieur ajoutant la chaleur générée par les propres composants de l'armoire, ils sont responsables des avaries et les fautes de fonctionnement qui se répeteront de plus en plus dans un avenir proche et élevent aussi nos couts de maintenance. En pensant aux conditions environnementales les plus diverses, Delvalle dispose de systems d'air conditionné sans filtre de qualité maximale qui représentent de nombreux avantages: L'air interne de l'armoire est absorbé des la partie haute, refroidi à l'interieur de l'unité de refrigeration et rendus à l'interieur de l'armoire avec une grande vitesse de flux vers le fond. Cela assure une refroidissement optimal de l'habitacle pour n'importe quelle point chaud des composants electroniques protegés par l'unité de refrigeration.
Pour la spécial configuration interne qui maintienne le flux d'air de l'extérieur séparè de l'air interieur avec une fermeture hermétique autoadhésive, les unités de refrigeration Tropic permettent de maintenir les armoires à un niveau de protection IP54.
Requiert quasiment peu de maintenance et on été conçus pour prevenir obstructions par la contamination solides que l'ont pourraient rencontrer dans l'environnement. Ils ont une grande efficacité inclus dans des conditions environnementales diverses, donc réduit drastiquement le travail de maintenance. Avec l'unité de refrigeration vous pouvez travailler sans filtre dans le prise de l'air externe. La majeures partie de nos modéles disposent de compresseurs rotatifs qui améliorent le fonctionnement du climatiseur.
Montage rapide, fiabilité, maintenance minimale et conception optimale.Adaptable à n'importe quelle partie de l'armoire, portes ou laterales.
L'installation est trés rapide avec tout les elements inclus dans l'emballage.Tout est predispose pour une connection electrique sure et agile.
Une large gamme de références en function de la tension qui va de 350 à 4000W et du type de thermostat manuel ou digital jusque 10000 W.
Elles ont été conçus pour minimizer les ennuits causés par le bruits et assurer un lieu de travail agréable. Pour proteger l'environnement toutes les unités sont libres de CFC a travers des réfrigérciteurs RI34 a.

POUR PLUS D'INFORMATION, CLIQUEZ ICI

Téléphone +34 945 601 381
comercial@delvalle.es | www.delvallebox.com

SYSTÈME D'AIR CONDITIONNÉ SÉRIE TROPIC IP54

APPLICATION

- Aprés avoir choisi l'unité de refrigeration, il a éte considerer une marge de sécurité d'au moins 10 % du pouvoir á mesurer en considerant les conditions plus contraire à celle que nous avons à travailler.
- Sceller bien la porte, les coupures et les ouvertures peuvent produir des ecoulements de condensation de l'unité considerables.
- Installer l'unité de refrigeration dans une porte ou mur mais toujours le plus haut posible, pour que l'air est pris depuis la partie du haut de l'armoire où l'air qui prend naissance est trés chaud.
- L'unité de refroidissement est préfixé à 35°C, il s'agit de la température optimale pour chaque application. Attention! Ne diminuer jamais la température en dessous de 30°C, selon le unité serait exclus de la garantie en raison d'une utilisation incorrecte.
- Placer les composants electroniques à l'interieur de l'armoire d'une maniere qui facilite la circulation. Ne pas obstruer l'entré ou la sortie d'air avec les composants installés trop prés.N 'importe lequel des composants qui ont leurs propre ventilation interne, doivent prendre en compte le sens du débit pour pour ne pas engourdir le débit d'air de l'unité de refrigération.
- Débranchez l'unité de réfrigeration si les portes de l'armoire sont ouvertes. Cela est pour prevenir de la condensation excessive, dans ce point installer une limite et branchez-le dans la porte.
- La ligne de support de l'electricité de l'unité de refrigeration doit etre protégé avec un fusible d'une action retardé à un court circuit conformément à l'information sur l'unité technique.

AVANTAGES

- Haute efficacité et basse consummation.
- Sans maintenance.
- Rapide d'installation.
- Option de thermostat digital.
- Pése moins, moins de vibrations et une meilleure efficacité grace au compresseur rotatif.
- Des produits respectueux de l'environnement, silencieux et libre de CFC's.
- Un refroidissement idéal et une protection optimal de l'armoire IP54.
- Commande jusque 10.000W.

FONCTIONNEMENT

Selon le modèle du système d´air conditionne, il dispose de différents types de fonctionnement.

Fonctionnement des modèles MVOUT0350, MVOUT0850, MVOUT1450 et MVOUT2000

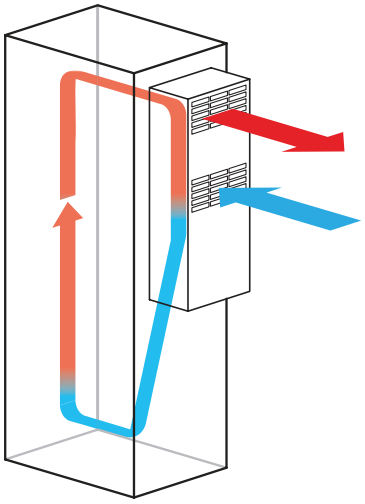

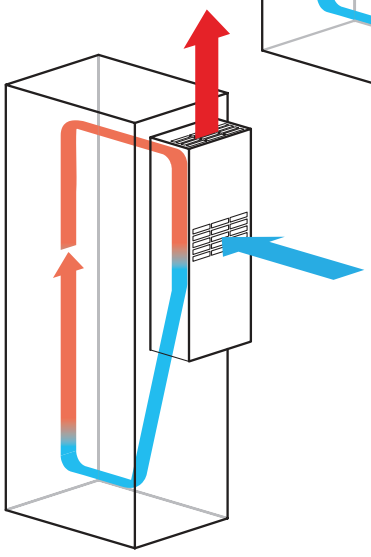

Fonctionnement des modèles MVOUT3000 et MVOUT4000

SYSTÈME D'AIR CONDITIONNÉ SÉRIE TROPIC IP54

OPTION AVEC CARCASSE INOXYDABLE

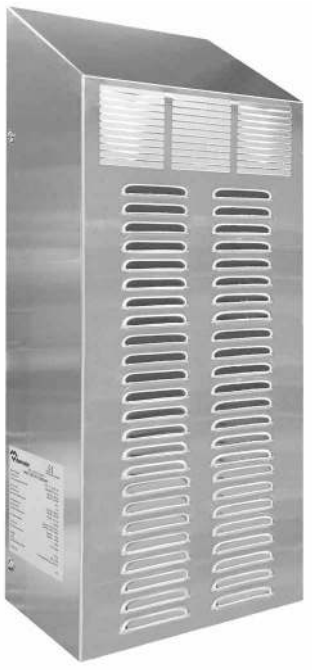

Climatiseur inoxydable avec une porte laterales ou un mur Série Tropic avec carcasse inoxydable. Tous les modéles de climatiseurs de la Serie Tropic extérieur peuvent etre fabriqués en acier inoxydable AISI 304L ou AISI 316L. Fabriquè avec une carcasse d'acier inoxydable et une conception extra plat trés fonctionel et innovateur.
Spécialement conçus pour son placement dans nos armoires en acier inoxydable et armoires qui sont exposés aux intempéries. Certains secteurs comme le secteur alimentaire requièrent standards très élevés d'hygiène pour éviter des infections, en autres comme le secteur chimique ou pétrochimique est essentiel la résistance aux produits chimiques et aux environnements extrêmes. À Delvalle, spécialiste en cette matière, nous recommandons l'utilisation de nos systèmes de climatisation et de ventilation en acier inoxydable AISI 304L ou option également en acier inox AISI 316L.



VERSION AVEC TOÎT

Chez Delvalle, nous nous engageons à fournir des solutions de haute qualité qui garantissent la sécurité et les performances optimales de vos systèmes électriques.

Grâce à notre toît ou pare-soleil en acier inoxydable AISI 304L ou éventuellement en AISI 316L, votre armoire électrique bénéficiera d'avantages significatifs en termes de protection contre les conditions climatiques, grâce à la réduction de la température interne et à la prévention de l'accumulation d'eau sur les portes. Vous obtiendrez ainsi une plus grande durabilité et résistance pour votre enveloppe.

RÈGLEMENTATION

- Degré de protection IP54. Norm IEC 60529
- Directive machine 2006/42/CE
- Directive européenne basse tension (2006 /95/CE)
- Directive compatibilité électromagnétique 2004/108/CE
- Directive PED 97/23/EC
- Norme EN 61000: 6-2; 6-3 sur la compatibilité électromagnétique
- Norme CEI EN 60335 équipement électrique des machines
- Norme EN 378 systèmes de réfrigération et pompes à chaleu

SYSTÈME D'AIR CONDITIONNÉ SÉRIE TROPIC IP54

MODÊLE MVOUT0350 IP54



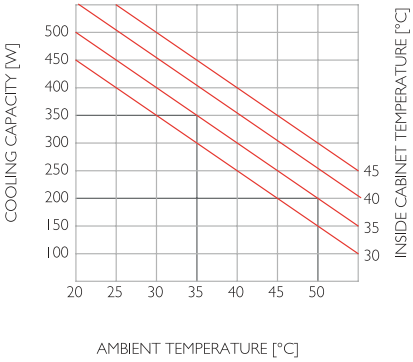

GABARIT PERFORÉ

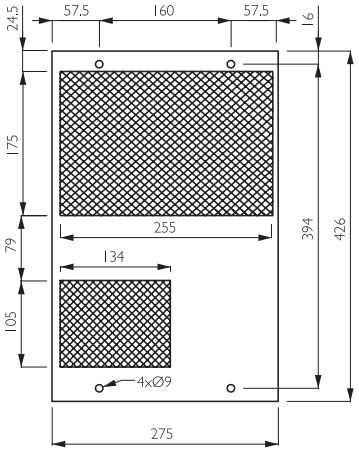

RÉFÉRENCES	MVOUT0350A	MVOUT0350B	MVOUT0350C
Controle de temperature	Thermostat digital intégré		
Capacité refroid / BTU	350/370 W		
Air frais	600/625 m³/h		
Voltage/Frequence	230V / 50-60Hz / 1ph	115V / 50-60Hz / 1ph	400V / 50-60Hz / 2ph
Consommation max.	1,8/1,9 A	3,6/3,8 A	1,0/1,1 A
Fusible retardé	4A	6A	4A
Puissance absorbée	260/270 W		
Refrigerant	R134a		
Pression max.	25 bar		
Tª de travail (ambiante)	+ 20 / +55°C		
Tª de travail (armoire)	+ 20 / +45°C		
Type de compresseur	Compresseur alternatif		
Niveau de bruit	60 dB(A)		
Connection electriqué	Connecteur à 3 pôles		
Dimensions (mm)	430 (hauter) x 280 (largeur) x 170 (profon)		

Version avec carcasse inoxydable	Ajouter a la référence MVPTROPIC0350 (AISI 304L) ou MVPTROPIC0350/16 (AISI 316L)
Version avec toît inoxydable	Ajouter a la référence MVPTROPICVIS0350 (AISI 304L) ou MVPTROPICVIS0350/16 (AISI 316L)

SYSTÈME D'AIR CONDITIONNÉ SÉRIE TROPIC IP54

MODÊLE MVOUT0850 IP54



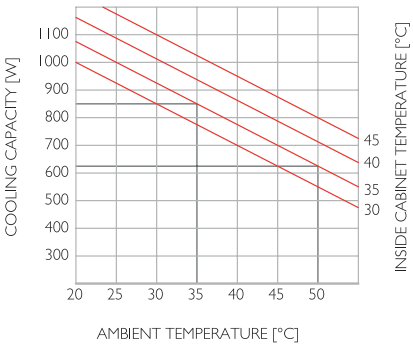

GABARIT PERFORÉ

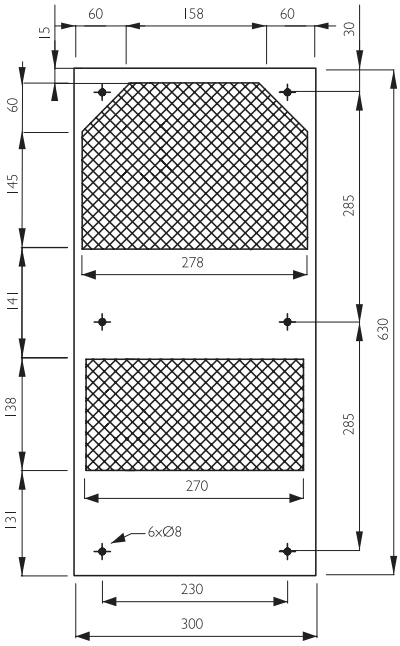

RÉFÉRENCES	MVOUT0850A	MVOUT0850B	MVOUT0850C
Controle de temperature	Thermostat digital intégré		
Capacité refroid / BTU	850/900 W		
Air frais	600/625 m³/h		
Voltage/Frequence	230V / 50-60Hz / 1ph	115V / 50-60Hz / 1ph	400V / 50-60Hz / 2ph
Consommation max.	2,65/2,75 A	5,30/5,40 A	1,65/1,75 A
Fusible retardé	6A	10A	4A
Puissance absorbée	450/470 W		
Refrigerant	R134a		
Pression max.	25 bar		
Tª de travail (ambiante)	+ 20 / +55°C		
Tª de travail (armoire)	+ 20 / +45°C		
Type de compresseur	Compresseur alternatif		
Niveau de bruit	62 dB(A)		
Connection electriqué	Connecteur à 3 pôles		
Dimensions (mm)	635 (hauter) x 305 (largeur) x 210 (profon)		

Version avec carcasse inoxydable	Ajouter a la référence MVPTROPIC0850 (AISI 304L) ou MVPTROPIC0850/16 (AISI 316L)
Version avec toît inoxydable	Ajouter a la référence MVPTROPICVIS0850 (AISI 304L) ou MVPTROPICVIS0850/16 (AISI 316L)

SYSTÈME D'AIR CONDITIONNÉ SÉRIE TROPIC IP54

MODÊLE MVOUT1450 IP54



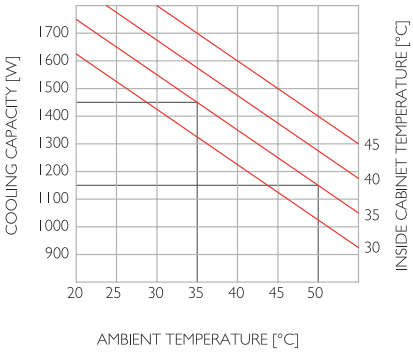

GABARIT PERFORÉ

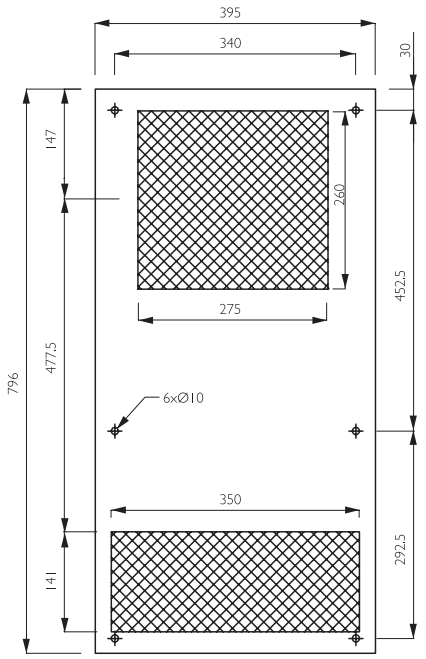

RÉFÉRENCES	MVOUT1450A	MVOUT1450B	MVOUT1450C
Controle de temperature	Thermostat digital intégré		
Capacité refroid / BTU	1450/1500 W		
Air frais	880/950 m^3/h		
Voltage/Frequence	230V / 50-60Hz / 1ph	115 V / 50-60Hz / 1ph	400 V / 50-60Hz / 2ph
Consommation max.	3,70/4,2 A	7,4/8,4 A	1,35/2,1 A
Fusible retardé	6A	10A	4A
Puissance absorbée	650/700 W		
Refrigerant	R134a		
Pression max.	25 bar		
Tª de travail (ambiante)	+ 20 / +55°C		
Tª de travail (armoire)	+ 20 / +45°C		
Type de compresseur	Compresseur alternatif		
Niveau de bruit	65 dB(A)		
Connection electriqué	Connecteur à 3 pôles		
Dimensions (mm)	800 (hauter) x 400 (largeur) x 240 (profon)		

Version avec carcasse inoxydable	Ajouter a la référence MVPTROPIC1450 (AISI 304L) ou MVPTROPIC1450/16 (AISI 316L)
Version avec toît inoxydable	Ajouter a la référence MVPTROPICVIS1450 (AISI 304L) ou MVPTROPICVIS1450/16 (AISI 316L)

SYSTÈME D'AIR CONDITIONNÉ SÉRIE TROPIC IP54

MODÊLE MVOUT2000 IP54



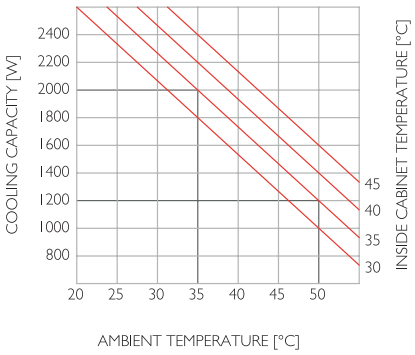

GABARIT PERFORÉ

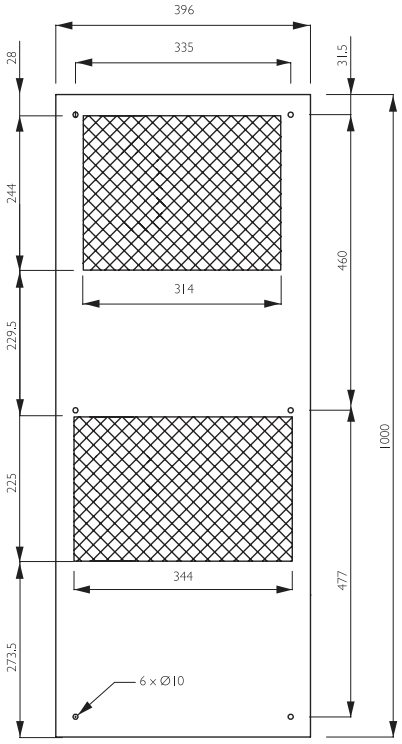

RÉFÉRENCES	MVOUT2000A	MVOUT2000B	MVOUT2000C
Controle de temperature	Thermostat digital intégré		
Capacité refroid / BTU	2000/2100 W		
Air frais	880/950 m³/h		
Voltage/Frequence	230V / 50-60Hz / 1ph	115 V / 50-60Hz / 1ph	400 V / 50-60Hz / 2ph
Consommation max.	6,6/6,9 A	13,8/13,8 A	3,3 / 3,5 A
Fusible retardé	10A	16A	6A
Puissance absorbée	1060/1100 W		
Refrigerant	R134a		
Pression max.	27 bar		
Tª de travail (ambiante)	+ 20 / +50ºC		
Tª de travail (armoire)	+ 20 / +45ºC		
Type de compresseur	Compresseur alternatif		
Niveau de bruit	70 dB(A)		
Connection electriqué	Connecteur à 3 pôles		
Dimensions (mm)	1000 (hauter) x 400 (largeur) x 240 (profon)		

Version avec carcasse inoxydable	Ajouter a la référence MVPTROPIC2000 (AISI 304L) ou MVPTROPIC2000/16 (AISI 316L)
Version avec toît inoxydable	Ajouter a la référence MVPTROPICVIS2000 (AISI 304L) ou MVPTROPICVIS2000/16 (AISI 316L)

SYSTÈME D'AIR CONDITIONNÉ SÉRIE TROPIC IP54

MODÊLE MVOUT3000 IP54



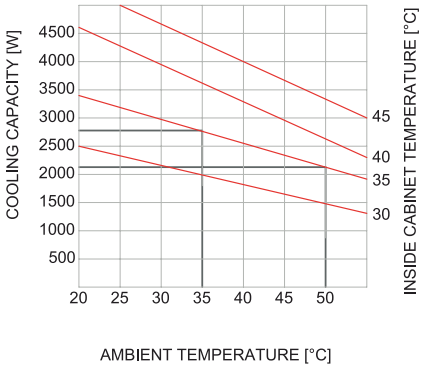

GABARIT PERFORÉ

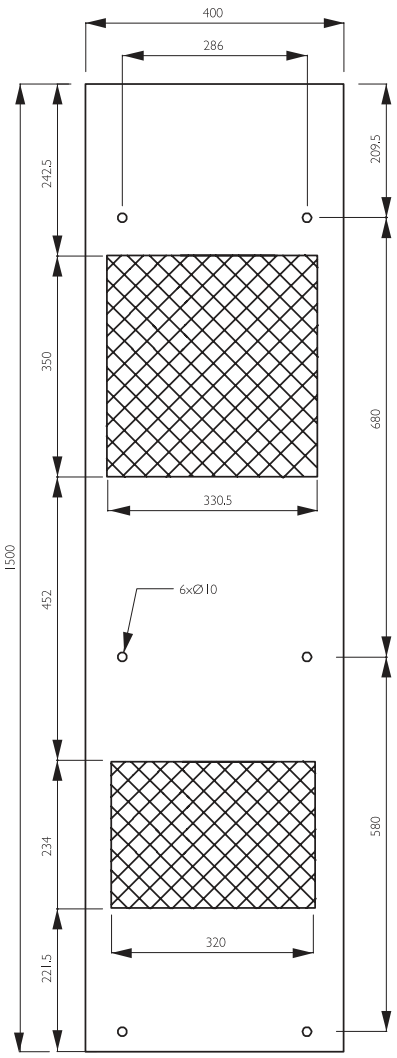

RÉFÉRENCES	MVOUT3000C
Controle de temperature	Thermostat digital intégré
Capacité refroid (A35A35)	2800 / 2950 W
Voltage/Frequence	400 V / 3ph / 50-460V / 3ph / 60
Consommation max.	2,2 A
Fusible retardé	11 / 11,8 A
Puissance absorbée (A35A35)	1550 / 1790 W
Refrigerant	R134a
Tª de travail (ambiante)	+5 -20 / +55°C
Tª de travail (armoire)	+ 20 / +45°C
Type de compresseur	Compresseur alternatif
Niveau de bruit	70 dB(A)
Connection electriqué	Connecteur à 3 pôles
Dimensions (mm)	1500 (hauter) x 400 (largeur) x 250 (profon)

Version avec carcasse inoxydable	Ajouter a la référence MVPTROPIC3000 (AISI 304L) ou MVPTROPIC3000/16 (AISI 316L)
Version avec toît inoxydable	Ajouter a la référence MVPTROPICVIS3000 (AISI 304L) ou MVPTROPICVIS3000/16 (AISI 316L)

SYSTÈME D'AIR CONDITIONNÉ SÉRIE TROPIC IP54

MODÊLE MVOUT4000 IP54



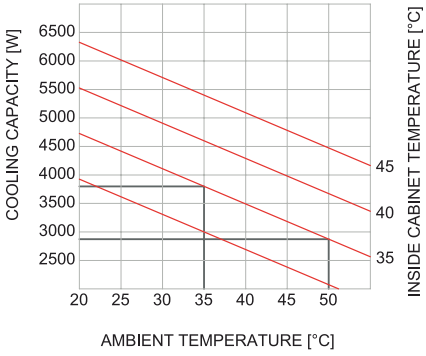

GABARIT PERFORÉ

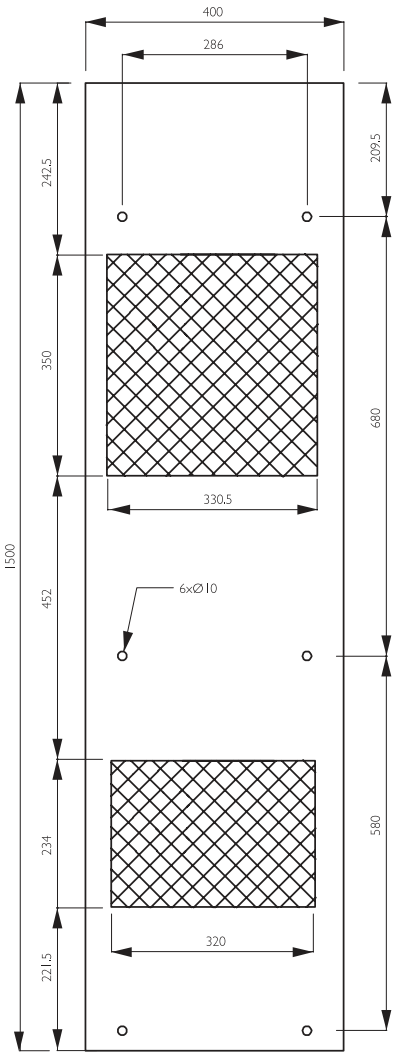

RÉFÉRENCES	MVOUT4000C
Controle de temperature	Thermostat digital intégré
Capacité refroid (A35A35)	3800/3950 W
Voltage/Frequence	400 V / 3ph / 50-460V / 3ph / 60
Consommation max.	2,7 A
Fusible retardé	14,5 / 15,1 A
Puissance absorbée (A35A35)	2080 / 2440 W
Refrigerant	R134a
Tª de travail (ambiante)	+5 -20 / +55°C
Tª de travail (armoire)	+ 20 / +45°C
Type de compresseur	Compresseur alternatif
Niveau de bruit	70 dB(A)
Connection electriqué	Connecteur à 3 pôles
Dimensions (mm)	1500 (hauter) x 400 (largeur) x 250 (profon)

Version avec carcasse inoxydable	Ajouter a la référence MVPTROPIC4000 (AISI 304L) ou MVPTROPIC4000/16 (AISI 316L)
Version avec toît inoxydable	Ajouter a la référence MVPTROPICVIS4000 (AISI 304L) ou MVPTROPICVIS4000/16 (AISI 316L)

POUR PLUS D'INFORMATION, CLIQUEZ ICI

AUTRES ÉLEMENTS DE VENTILATION ET DE CLIMATISATION

DELVALLE, EXPERT EN CLIMATISATION ET VENTILATION UNE SOLUTION POUR CHAQUE NÉCESSITÉE

Notre équipe d'ingénieurs vous conseillent sur la meilleure installation pour vos nécessités en climatisation et ainsi obtenir une meilleure efficacité et un meilleure rendement énergétique et économique



AIR CONDITIONNÉS



REFROIDISSEMENT THERMOÉLECTRIQUE



VENTILATEUR AVEC FILTRE

CONTRÔLE DE TEMPÉRATURE





RÉSISTANCE CHAUFFANTE

Téléphone +34 945 601 381
comercial@delvalle.es | www.delvallebox.com

POUR PLUS D'INFORMATION, CLIQUEZ ICI

SOLUTIONS SUR MESURE COMPLEXES DELVALLE

Depuis plus de 50 ans, delvalle évoluons pour apporter à chaque besoin de l'industrie électrique une solution d'habillage indoor ou outdoor : standard, standard adapté, spécifique ou production sur plans.
Résolument orientée vers ses clients, la société sert les marchés des télécommunications, le industrie alimentaire, emballage, embouteillage, des transports aérospatiale, ports, ferroviaire, aviation, maritime,..., de l'informatique et de l'électronique ... dans les domaines civils et militaires.
Architecte de solutions sur mesure complexes, Delvalle s'appuie sur ses compétences de développement et d'industrialisation ainsi que sur celles de ses partenaires pour intégrer les exigences de régulation thermique, de CEM, d'énergie, de câblage / intégration électronique, de sécurité, d'environnement sévère ...



COFFRETS ÉLECTRIQUES ACIER INOXYDABLE



ARMOIRES ÉLECTRIQUES D'EXTÉRIEURS



SOLUTIONS ÉLECTRIQUES POUR LES ZONES URBAINES



ARMOIRES ET COFFRETS ACIER GALVANISÉ

Téléphone +34 945 601 381
comercial@delvalle.es | www.delvallebox.com



COFFRETS TOIT
INCLINÉ - HYGIENIC

COFFRETS & ARMOIRES ATEX



COFFRETS ÉTANCHES IP66, IP67-68 ET IP69K

Coffrets électriques étanches sur mesure IP67, IP68 et IP69K. L´indice de protection IP est un standard international de la Commission Électrotechnique internationale relatif à l'étanchéité paru pour la première fois en 1989. Il est repris par la norme européenne IEC60529-2018

Cet indice classe le niveau de protection qu'offre un matériel aux intrusions de corps solides et liquides. Le format de l'indice, donné est IP69K où les caractères 6 et 9 sont deux chiffres et/ou une lettre. Les chiffres indiquent la conformité avec les conditions résumées dans les tableaux ci-dessous. Lorsqu'aucun critère n'est rencontré, le chiffre peut être remplacé par la lettre X.





PRESSE-ÉTOUPES POUR
ARMOIRES ÉLECTRIQUES

VENTILATION POUR ARMOIRES ÉLECTRIQUES



delvalle®

INDUSTRIAL ENCLOSURE SOLUTIONS





Paso del Prao, 6. 01320 Oyón (Álava). Espagne
Téléphone +34 945 601 381
comercial@delvalle.es | www.delvallebox.com

Contactez nous, nous sommes à votre disposition

CE TÜV Rheinland UL CERTIFIED SAFETY US-CA E342220 greenproduct RoHS WEEE