ECO FRIENDLY PRODUCT

delvalle®

INDUSTRIAL ENCLOSURE SOLUTIONS

comercial@delvalle.es | www.delvallebox.com

SENSOR DE TEMPERATURA Y HUMEDAD INTELIGENTE



·SOMOS·
FABRICANTES
CERTIFICADOS



NOS PONEMOS A TU DISPOSICIÓN

Más de **50 años de experiencia** dando **soluciones** a clientes exigentes que requieren unas características y comportamientos muy concretos según su sector y necesidades.

VAMOS DONDE TU VAYAS

Nuestro **compromiso** es acercanos a nuestros clientes y ofrecerles un **servicio excepcional**, combinando una avanzada y amplia gama de productos a precios muy competitivos.

ALTOS ESTÁNDARES DE CALIDAD PENSADOS EN TÍ

Sólo empleamos materiales procedentes de empresas de **1ª calidad**, adecuados y certificados. Nuestro **éxito** se debe al aseguramiento de la calidad: ISO 9001, SGS, UL, TÜV, ISO 14000 y Ohsas 18001.

PERSONALIZA TU ARMARIO TOTALMENTE

Nuestra producción está organizada para atender **bajo demanda y a medida**. Personalización del color total y **múltiples normativas de protección** gracias a la línea de pintado propia.

EU **100%** *Entirely designed and manufactured in Europe*

CONSÚLTANOS

Confidencialidad, seriedad y calidad

www.delvallebox.com
comercial@delvalle.es
+34 945 601 381

TAMBIÉN ONLINE

Póngase en contacto con nuestro departamento técnico comercial

Un equipo de profesionales con elevada experiencia y capacidad para resolver todas sus consultas.



SENSOR DE TEMPERATURA Y HUMEDAD INTELIGENTE



Ejemplo

Adecuado Para la Instalación Dentro y Fuera de la Envolvente

El sensor de temperatura y humedad inteligente compacto de Delvalle registra electrónicamente la temperatura y la humedad, convirtiendo los datos medidos en una señal analógica estandarizada de 4-20 mA o en una señal digital IO-Link. La señal de valor convertida puede utilizarse o procesarse adicionalmente por una unidad de control o monitoreo. El sensor inteligente es adecuado para la instalación dentro y fuera de la envolvente, incluso en condiciones ambientales adversas, como se puede encontrar en la industria de la energía eólica: en áreas protegidas al aire libre y expuestas a vibraciones.

HAZ CLICK AQUÍ Y AMPLIA INFORMACIÓN

CARACTERÍSTICAS

- Señal de medición analógica (4-20 mA)/ digital (IO-Link): temperatura, humedad eventos, diagnósticos, datos del dispositivo.
- Tiempo máx. de reacción: 3 min.
- Resistencia de carga (externa): ≤Ω500 (solo 4-20mA).
- Conexión: enchufe redondo M12, IEC 61076-2-101, 4 pines. Codificación A, blindado.
- Protección eléctrica: protección contra polaridad inversa, cortocircuito y sobretensión.
- Fijación: clip para carril de 35mm DIN, EN 60715 y por tornillos M5.
- Carcasa: plástico según UL94 V-0, gris claro.
- Dimensiones: 140x40x38mm.
- Peso: aprox. 50g.
- Posición de montaje: vertical (conexión en la parte superior).
- Almacenamiento: -40 a +85°C.
- Humedad de servicio / almacenamiento: máx. 90% RH (sin condensación).
- Grado / Clase de protección: IP20 (solo sensor IP57) / III (SELV).
- Homologaciones: VDE y UL File Nº E500143 (según IEC 61010-1 / DIN EN 61010-1).



SENSOR DE TEMPERATURA Y HUMEDAD INTELIGENTE

ASIGNACIÓN DE PINES

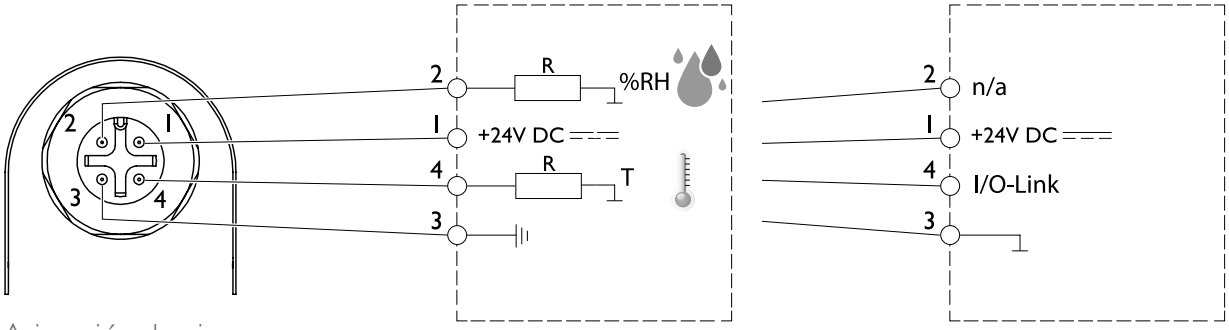

Asignación de pines para enchufe redondo M12 de 4-pines

analógica 4 - 20 mA

PLANO

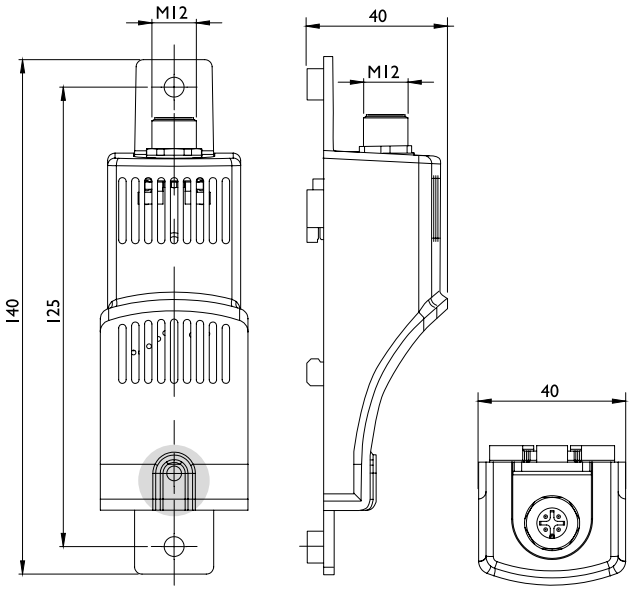

EJEMPLO DE CONEXIÓN

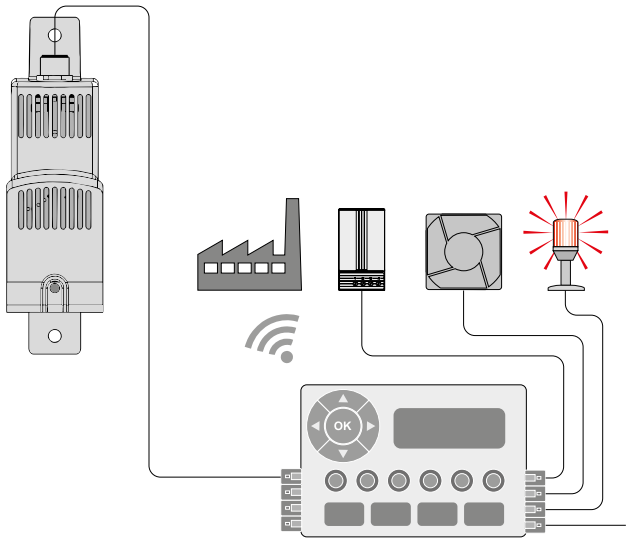

REFERENCIAS

SENSOR INTELIGENTE COMPACTO						
REFERENCIAS	INTERFAZ	TENSIÓN DE ALIMENTACIÓN	CONSUMO MÁX. DE ENERGÍA	RANGO MEDICIÓN DE TEMPERATURA	RANGO MEDICIÓN DE HUMEDAD	TEMP. SERVICIO
DV014E.01	analógica 4 - 20 mA	DC 24 V (DC 12-30 V)	1,8 W (habitualmente 0,4 W)	-40 a +60°C ± 1 K	0 a 100 % RH ± 4%*	-40 a +70°C
DV014E.02	IO-Link (digital, especificación versión 1.1)	DC 24 V (DC 18-30 V)	0.3 W	-40 a +80°C ± 0.3 K	0 a 100% RH ± 3%*	-40 a +80°C

*Tolerancia entre 20 a 80% RH (solicite el diagrama de tolerancias fuera de este rango)

HAZ CLICK AQUÍ Y DESCUBRE TODAS LAS SOLUCIONES

OTROS PRODUCTOS DE VENTILACIÓN Y CLIMATIZACIÓN

EN DELVALLE SOMOS EXPERTOS EN CLIMATIZACIÓN Y VENTILACIÓN, UNA SOLUCIÓN PARA CADA NECESIDAD

Nuestro equipo de ingenieros le asesorará sobre la mejor instalación para sus necesidades en climatización y así obtener una mejor eficiencia y mayor ahorro energético y económico



AIRES ACONDICIONADOS



REFRIGERACIÓN TERMOELÉCTRICA



VENTILADORES CON FILTRO

REGULACIÓN DE TEMPERATURA





RESISTENCIAS CALEFACTORAS

Telf. +34 945 601 381
comercial@delvalle.es | www.delvallebox.com

HAZ CLICK AQUÍ Y DESCUBRE TODAS LAS SOLUCIONES

SOLUCIONES A MEDIDA DELVALLE

Desde hace 50 años trabajamos pensando en nuestros clientes, juntos con energía y dinamismo hacia un objetivo común. Generar y aportar valor a nuestros clientes a través de la asesoría y fabricación de armarios eléctricos a medida y sistemas de climatización.

Desde nuestras instalaciones damos servicio a mercados tanto nacionales como internacionales, teniendo el aval de grandes compañías que confían en nuestro buen hacer. Disponemos de certificaciones reconocidas en las exigentes normativas a nivel mundial.
Servicio ágil en un plazo máximo de 3 semanas desde la recepción del pedido.Totalmente flexibles, para todos los formatos y dimensiones. Somos el fabricante con mayor dimensiones certificadas en el mundo.



CAJAS Y ARMARIOS ELÉCTRICOS INOXIDABLES



ARMARIOS DE INTEMPERIE ESTANCOS



SOLUCIONES ELÉCTRICAS PARA NÚCLEOS URBANOS



ARMARIOS Y CAJAS GALVANIZADAS



CAJAS HIGIÉNICAS CON TECHO INCLINADO

CAJAS Y ARMARIOS ATEX



CAJAS ELÉCTRICAS IP66, IP67, IP68 Y IP69K

¿Necesita en su proyecto de cajas eléctricas estancas desde IP55, IP66, IP69K y/o altos grados de estanqueidad por inmersión IP67 o IP68?
Tenemos la solucion especifica necesaria para dado somos líderes en el diseño a medida desde hace más de 45 años, diseñamos específicamente soluciones de cajas con alta estanqueidad y armarios eléctricos estancos homologados a la normativa internacional de estanqueidad EN 60529:2018 que aseguran su proyecto en cualquier ubicación y condiciones climatológicas, sirviendo tanto para interior como para usos en la intemperie.





PRENSAESTOPAS PARA ARMARIOS ELÉCTRICOS

VENTILACIÓN PARA ARMARIOS ELÉCTRICOS



delvalle®

INDUSTRIAL ENCLOSURE SOLUTIONS





Paso del Prao, 6. 01320 Oyón (Álava). España
Telf. +34 945 601 381
comercial@delvalle.es | www.delvallebox.com

Contacta con nosotros, estamos a tu disposición

CE TÜV Rheinland UL CERTIFIED SAFETY US-CA E342220 greenproduct RoHS WEEE