ECO FRIENDLY PRODUCT

delvalle®

INDUSTRIAL ENCLOSURE SOLUTIONS

comercial@delvalle.es | www.delvallebox.com

REFRIGERADOR TERMOELÉCTRICO COMPACTO PELTIER IP55





NOS PONEMOS A TU DISPOSICIÓN

Más de **50 años de experiencia** dando **soluciones** a clientes exigentes que requieren unas características y comportamientos muy concretos según su sector y necesidades.

VAMOS DONDE TU VAYAS

Nuestro **compromiso** es acercanos a nuestros clientes y ofrecerles un **servicio excepcional**, combinando una avanzada y amplia gama de productos a precios muy competitivos.

ALTOS ESTÁNDARES DE CALIDAD PENSADOS EN TÍ

Sólo empleamos materiales procedentes de empresas de **1ª calidad**, adecuados y certificados. Nuestro **éxito** se debe al aseguramiento de la calidad: ISO 9001, SGS, UL, TÜV, ISO 14000 y Ohsas 18001.

PERSONALIZA TU ARMARIO TOTALMENTE

Nuestra producción está organizada para atender **bajo demanda y a medida**. Personalización del color total y **múltiples normativas de protección** gracias a la línea de pintado propia.

EU **100%** *Entirely designed and manufactured in Europe*

CONSÚLTANOS

Confidencialidad, seriedad y calidad

www.delvallebox.com
comercial@delvalle.es
+34 945 601 381

TAMBIÉN ONLINE

Póngase en contacto con nuestro departamento técnico comercial

Un equipo de profesionales con elevada experiencia y capacidad para resolver todas sus consultas.



REFRIGERADOR TERMOELÉCTRICO COMPACTO PELTIER IP55



Ejemplo refrigerador
montado sobre armario

Respetuoso con el Medio Ambiente

Refrigerador Peltier Compacto IP55, dispone altas prestaciones y muy bajo consumo. Fabricado en acero inoxidable con diseño *slim*, exento de mantenimiento. Puede ser suministrado en dos variantes 50W y 100W con una protección IP55. Gracias a su diseño el refrigerado termoeléctrico esta libre de cualquier líquido, por lo que no existe riesgo de fuga.
Además gracias a la última tecnología desarrollada respecto al efecto Peltier, nos permite la instalación y manipulación del aparato en cualquier posición. Otra de las características principales es la circulación del exterior y el interior del aire por separado, lo que evita la entrada al interior de partículas y agua de lluvia.

HAZ CLICK AQUÍ Y AMPLIA INFORMACIÓN

APLICACIONES

Especialmente diseñado para proteger los componentes electrónicos: PLC'S, ordenadores en exteriores, autómatas, circuitos electrónicos muy sensibles a los cambios de temperatura,...



REFRIGERADOR TERMOELÉCTRICO COMPACTO PELTIER IP55

CARACTERÍSTICAS

- Vida útil de 60.000 horas a 25°C.
- Refrigeración del recinto con tecnología Peltier.
- Interruptor con alarma en caso de sobrecalentamiento.
- Diseño plano y libre de líquidos.
- Instalación y manipulación en vertical.
- Ampliación e instalación sin accesorios adicionales.
- Circulación interna y externa separada.
- Disipadores de alto rendimiento.
- Flujo de aire optimizado.
- Flujo de aire frío direccional.
- Terminal enchufable.
- No se acumula suciedad en su interior por lo que el mantenimiento es nulo.
- Fácil instalación mediante tornillos.
- Varias formas de montaje.
- Robusta carcasa de acero inoxidable pulido.
- El diseño de dos piezas de la carcasa permite un montaje en superficie o semi-empotrado. Independientemente con esto, se garantiza una separación térmica de los circuitos de aire.
- Funciones de calefacción o enfriamiento.



Montaje en superficie



Montaje semi-empotrado

FUNCIONAMIENTO

Dependiendo del modelo de refrigerador, dispone de diferentes tipos de funcionamiento.

Funcionamiento de modelo HTEC050E

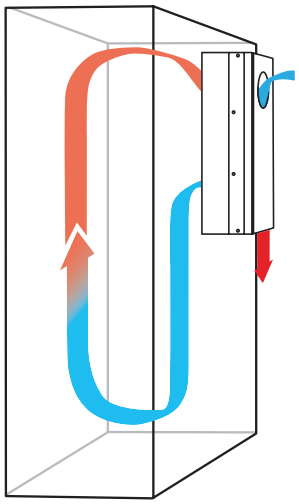

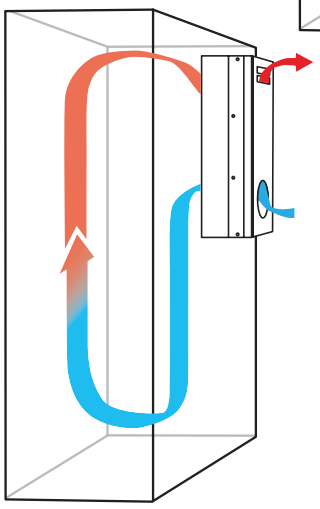

Funcionamiento de modelo HTEC100E

NORMATIVAS

- IP55 según Norma EN 60529.
- Construidos bajo normativa CE de baja tensión.
- Compatibilidad electromagnética según EN300386 y EN55022.
- Seguridad eléctrica según EN60950.

REFRIGERADOR TERMOELÉCTRICO COMPACTO PELTIER IP55

MODELO HTEC050E IP55

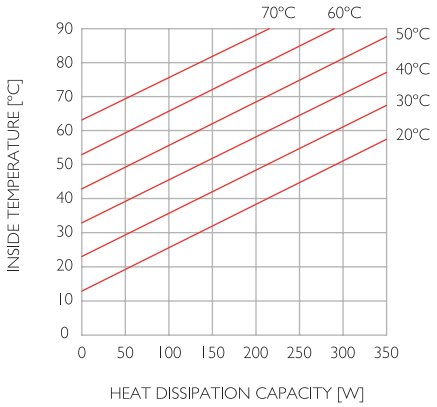

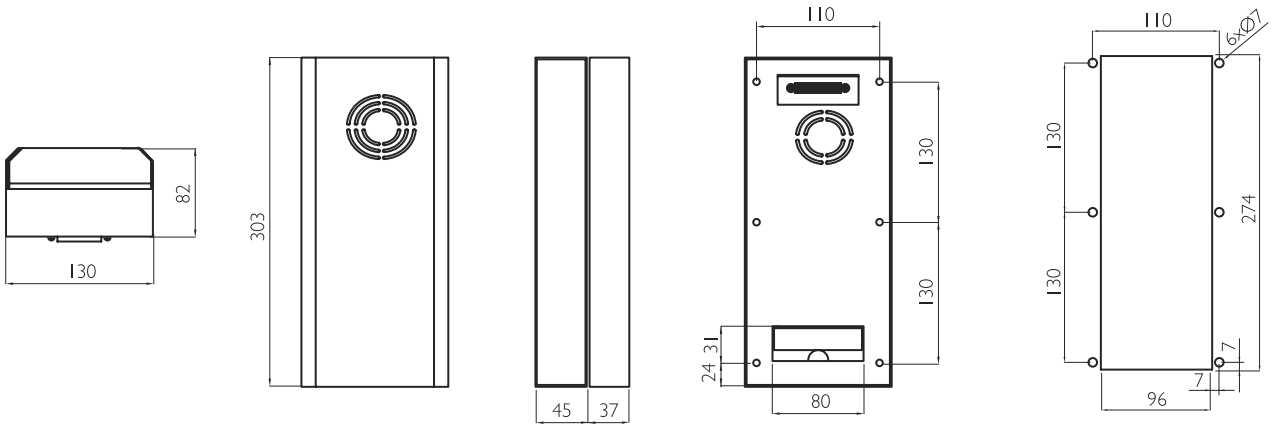

REFERENCIA	HTEC050E
TENSIÓN DE FUNCIONAMIENTO	24 V DC
RANGO DE VOLTAJE DE ENTRADA	18 - 26 V DC
AMPERAJE	3,7 A
CORRIENTE DE ARRANQUE	8,5 A
FUSIBLE	10 A (T)
CAPACIDAD FRIGORÍFICA A Δ^T = 0 KELVIN	50 W
CAPACIDAD DE CALENTAMIENTO	100 W
POTENCIA NOMINAL	89 W
PRESIÓN DE SONIDO	63 dB(A) @1m
FLUJO DE VOLUMEN DE AIRE	20 m³/h
GRADO DE PROTECCIÓN EXTERIOR / INTERIOR	IP55 / IP20
TEMPERATURA DE FUNCIONAMIENTO	-20 °C … +60 °C

REFRIGERADOR TERMOELÉCTRICO COMPACTO PELTIER IP55

MODELO HTEC100E IP55

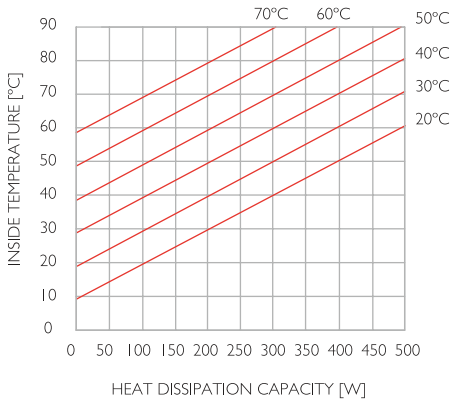

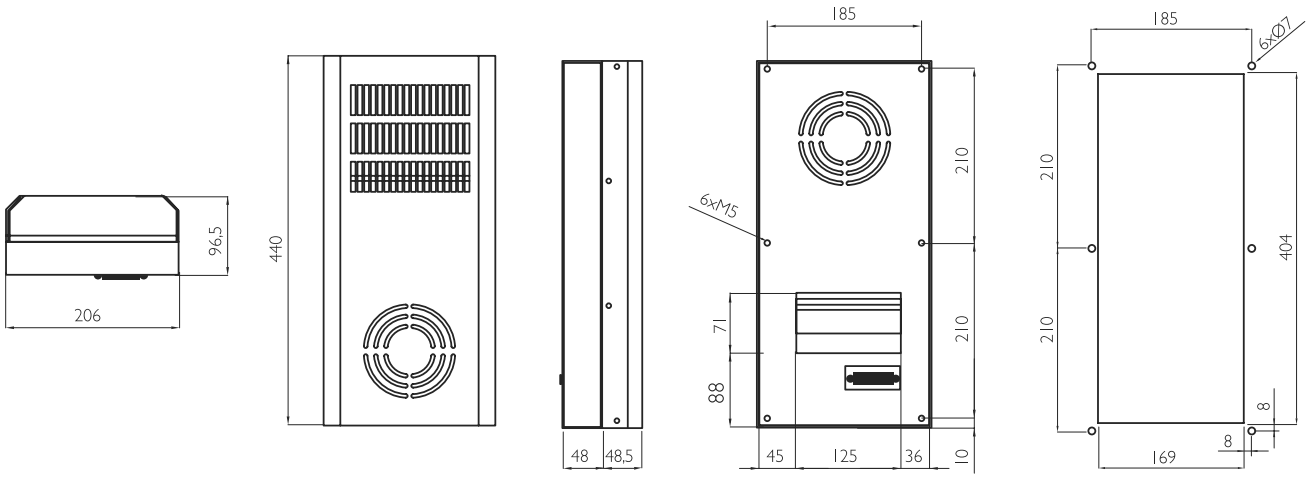

REFERENCIA	HTEC100E
TENSIÓN DE FUNCIONAMIENTO	24 V DC
RANGO DE VOLTAJE DE ENTRADA	16 - 28 V DC
AMPERAJE	6,5 A
CORRIENTE DE ARRANQUE	8,5 A
FUSIBLE	10 A (T)
CAPACIDAD FRIGORÍFICA A Δ^T = 0 KELVIN	100 W
CAPACIDAD DE CALENTAMIENTO	180 W
POTENCIA NOMINAL	156 W
PRESIÓN DE SONIDO	72 dB(A) @1m
FLUJO DE VOLUMEN DE AIRE	120 m³/h
GRADO DE PROTECCIÓN EXTERIOR / INTERIOR	IP55 / IP20
TEMPERATURA DE FUNCIONAMIENTO	-25 °C … +55 °C

HAZ CLICK AQUÍ Y DESCUBRE TODAS LAS SOLUCIONES

OTROS PRODUCTOS DE VENTILACIÓN Y CLIMATIZACIÓN

EN DELVALLE SOMOS EXPERTOS EN CLIMATIZACIÓN Y VENTILACIÓN, UNA SOLUCIÓN PARA CADA NECESIDAD

Nuestro equipo de ingenieros le asesorará sobre la mejor instalación para sus necesidades en climatización y así obtener una mejor eficiencia y mayor ahorro energético y económico



AIRES ACONDICIONADOS



REFRIGERACIÓN TERMOELÉCTRICA



VENTILADORES CON FILTRO

REGULACIÓN DE TEMPERATURA





RESISTENCIAS CALEFACTORAS

Telf. +34 945 601 381
comercial@delvalle.es | www.delvallebox.com

HAZ CLICK AQUÍ Y DESCUBRE TODAS LAS SOLUCIONES

SOLUCIONES A MEDIDA DELVALLE

Desde hace 50 años trabajamos pensando en nuestros clientes, juntos con energía y dinamismo hacia un objetivo común. Generar y aportar valor a nuestros clientes a través de la asesoría y fabricación de armarios eléctricos a medida y sistemas de climatización.

Desde nuestras instalaciones damos servicio a mercados tanto nacionales como internacionales, teniendo el aval de grandes compañías que confían en nuestro buen hacer. Disponemos de certificaciones reconocidas en las exigentes normativas a nivel mundial.
Servicio ágil en un plazo máximo de 3 semanas desde la recepción del pedido.Totalmente flexibles, para todos los formatos y dimensiones. Somos el fabricante con mayor dimensiones certificadas en el mundo.



CAJAS Y ARMARIOS ELÉCTRICOS INOXIDABLES



ARMARIOS DE INTEMPERIE ESTANCOS



SOLUCIONES ELÉCTRICAS PARA NÚCLEOS URBANOS



ARMARIOS Y CAJAS GALVANIZADAS

Telf. +34 945 601 381
comercial@delvalle.es | www.delvallebox.com



CAJAS HIGIÉNICAS CON TECHO INCLINADO

CAJAS Y ARMARIOS ATEX



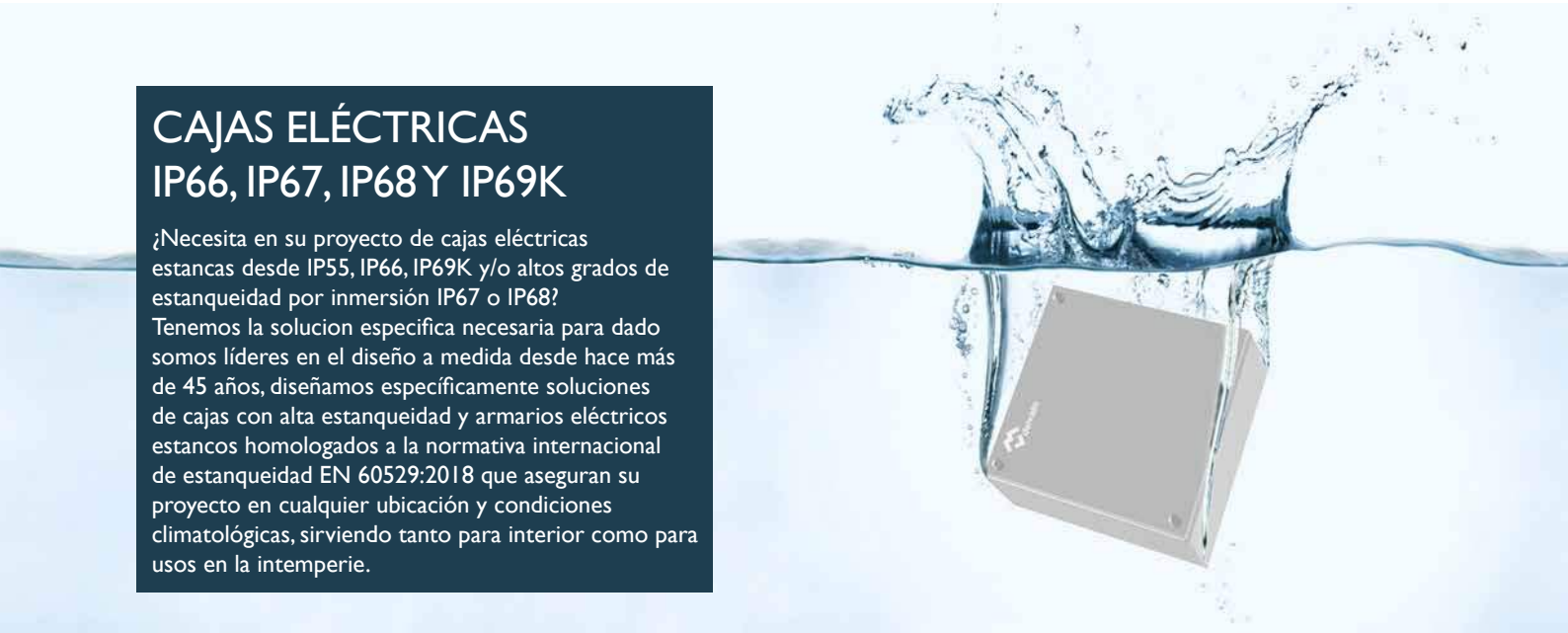

CAJAS ELÉCTRICAS IP66, IP67, IP68 Y IP69K

¿Necesita en su proyecto de cajas eléctricas estancas desde IP55, IP66, IP69K y/o altos grados de estanqueidad por inmersión IP67 o IP68?
Tenemos la solucion especifica necesaria para dado somos líderes en el diseño a medida desde hace más de 45 años, diseñamos específicamente soluciones de cajas con alta estanqueidad y armarios eléctricos estancos homologados a la normativa internacional de estanqueidad EN 60529:2018 que aseguran su proyecto en cualquier ubicación y condiciones climatológicas, sirviendo tanto para interior como para usos en la intemperie.



PRENSAESTOPAS PARA ARMARIOS ELÉCTRICOS

VENTILACIÓN PARA ARMARIOS ELÉCTRICOS



delvalle®

INDUSTRIAL ENCLOSURE SOLUTIONS





Paso del Prao, 6. 01320 Oyón (Álava). España
Telf. +34 945 601 381
comercial@delvalle.es | www.delvallebox.com

Contacta con nosotros, estamos a tu disposición

CE TÜV Rheinland UL CERTIFIED SAFETY US-CA E342220 greenproduct RoHS WEEE