ECO FRIENDLY PRODUCT

delvalle®

INDUSTRIAL ENCLOSURE SOLUTIONS

comercial@delvalle.es | www.delvallebox.com

CLIMATISEURS POUR MONTAGE SUR LE TOÎT IP54

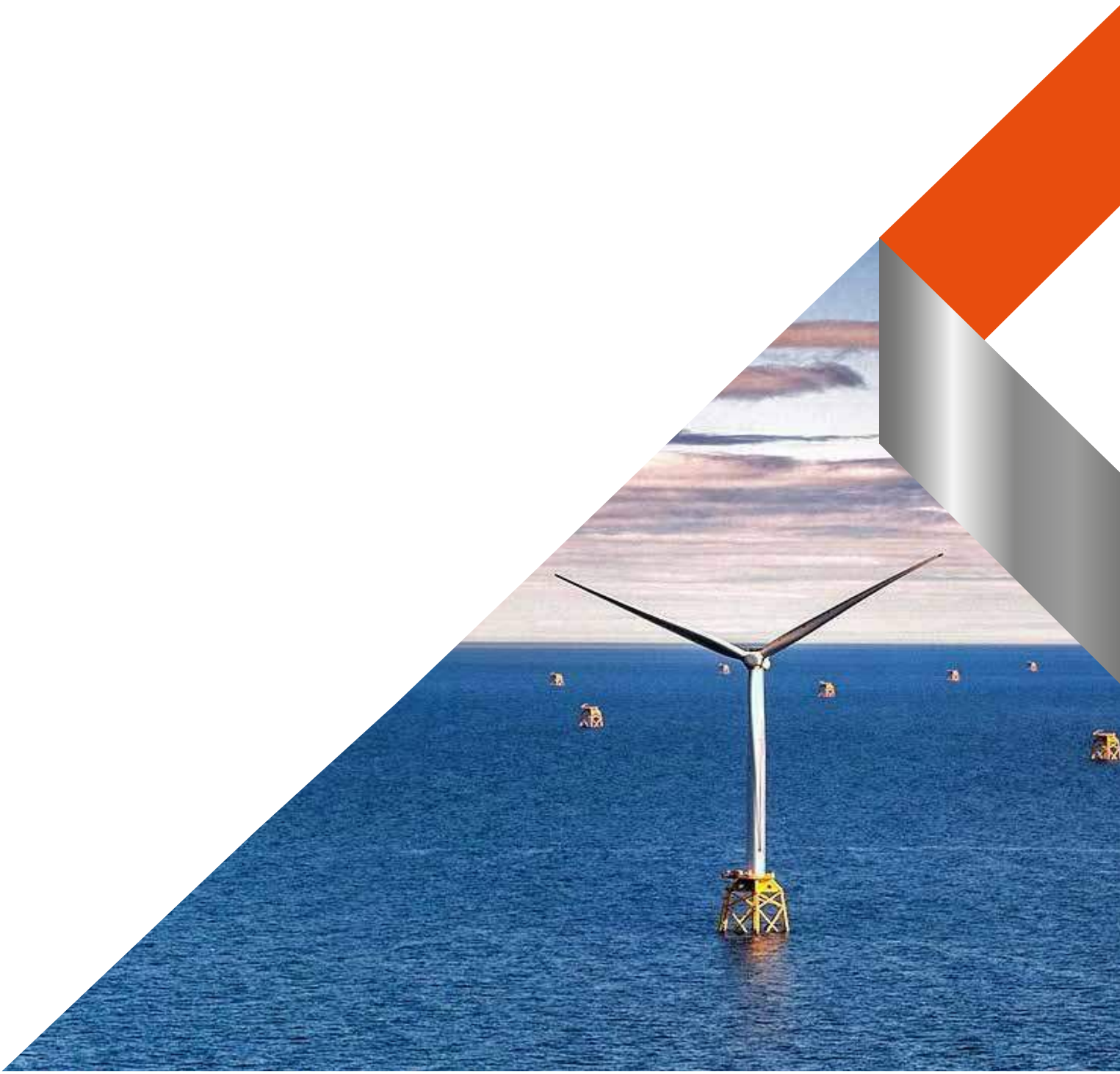



NOUS SOMMES À VOTRE DISPOSITION

Plus de **50 ans d'expérience** en offrant des **solutions** aux clients les plus exigeants, qui font appel à des caractéristiques et des comportements bien concrets selon leurs secteur et besoins.

NOUS ALLONS LÀ OU VOUS ALLEZ

Notre **engagement** est de nous rapprocher de nos clients et leurs offrir un **service exceptionnel**, tout en alliant une vaste et avant-gardiste gamme de produits à des prix compétitifs.

STANDARDS QUALITÉ

Nous utilisons uniquement des matériaux provenant d'entreprises de **1ère qualité**, adaptés et certifiés. Notre **réussite** s'explique par l'assurance de la qualité: ISO 9001, SGS, UL, TÜV, ISO 14000 et OHSAS 18001.

PERSONNALISEZ VOTRE ARMOIRE COMPLÈTEMENT

Notre production est organisée afin de répondre à vos **attentes à la demande et sur mesure.** Personnalisation de la couleur et de **multiples normes de protection** grâce à la propre ligne de peinture.

EU **100%** *Entirely designed and manufactured in Europe*

CONSULTEZ-NOUS
Confidentialité, la fiabilité et la qualité

www.delvallebox.com
comercial@delvalle.es
+34 945 601 381

A ÉGALEMENT ONLINE

Contactez notre service technico-commercial

Une équipe de professionnels avec une grande expérience et capacité à résoudre toutes vos questions



CLIMATISEURS POUR MONTAGE SUR LE TOÎT IP54

Large Gamme de Puissances
Avec une Installation Facile

Exemple MVAIRT0500A

Une large gamme de climatiseurs spécialement conçus pour être installés et placés sur le toit des armoires électriques, afin de prévenir les pannes des équipements électriques installés.
Les climatiseurs de Delvalle couvrent une large gamme de puissances frigorifiques, allant de 500W à 3800W.
Ils sont équipés d'un système d'auto-nettoyage du condenseur, ce qui élimine la nécessité d'un filtre à air, réduit l'entretien courant et prolonge la durée de vie de la climatisation.
Il est recommandé de les utiliser en intérieur.

Exemples MVAIRT2000A, MVAIRT3000A et MVAIRT4000A

POUR PLUS D'INFORMATION, CLIQUEZ ICI

FONCTIONNEMENT

Fonctionnement de la climatisation de toît.

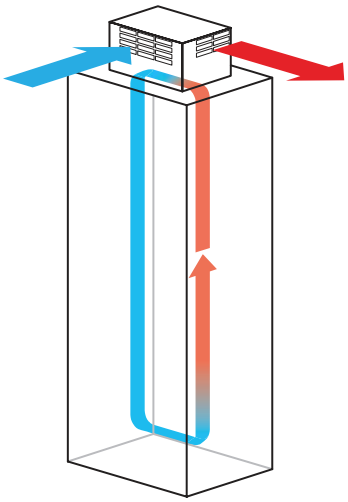

CARACTÉRISTIQUES

- Disponible dans une plage de capacité de refroidissement de 500 W à 4000 W.
- De dimensions compactes pour permettre des installations critiques.
- Conçus pour une efficacité élevée et un faible entretien.
- Poids, bruit et vibrations réduits.
- Protection contre l'eau et la poussière IP54.
- Installation facile.
- Contrôleur électronique : thermostat numérique avec alarme.
- Recommandé pour une utilisation en intérieur.
- Maintenance minimale.

CLIMATISEURS POUR MONTAGE SUR LE TOÎT IP54

MODÊLE MVAIRT0500A IP54

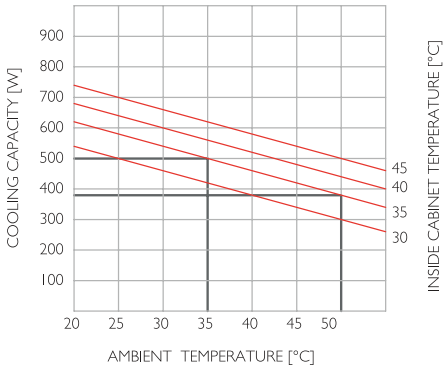

GABARIT PERFORÉ

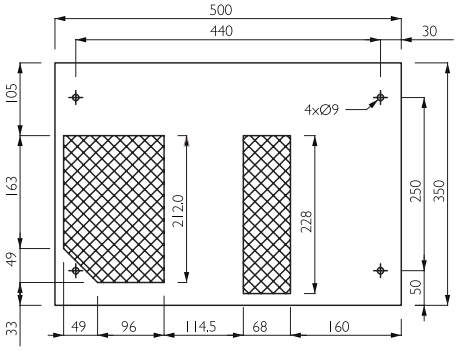

RÉFÉRENCE		MVAIRT0500A
SOURCE DE COURANT (V | ph | Hz)		230 | 1 | 50/60
CAPACITÉ DE REFROIDISSEMENT (W)	A35 / A35	500 / 520
	A35 / A50	360 / 380
PUISSANCE ÉLECTRIQUE (W)	A35 / A35	270 /300
	A35 / A50	300 / 350
COURANT NOMINAL (A)	A35 / A35	2.0 / 2.2
DISJONCTEUR MOTEUR / PRÉFUSIBLE TEMPORISÉ (A)		6
CONNEXION ÉLECTRIQUE		Connecteur 3 pôles
FLUX D'AIR	armoire / m³/h	255 / 290
TEMPÉRATURE DE FONCTIONNEMENT	atmosphère / °C	+20 |+55
	armoire / °C	+20 |+45
RÉFRIGÉRANT / CHARGE (- | g)		R134a | 250
DEGRÉ DE PROTECTION EN 60529/1	atmosphère	IP34
	armoire	IP54 (installés dans des enveloppes de même degré de protection)
CONCEPTION	cas	Tôle d'acier galvanisé
	pont	Tôle d'acier galvanisée avec revêtement en poudre RAL7035
CERTIFICATS		CE
DIMENSIONS (mm)		250 (haut) x 500 (large) x 350 (profondeur)

CLIMATISEURS POUR MONTAGE SUR LE TOÎT IP54

MODÊLE MVAIRT1000A - MVAIRT1500A IP54



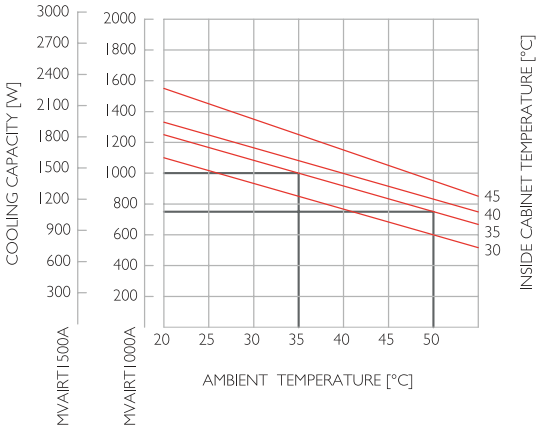

GABARIT PERFORÉ

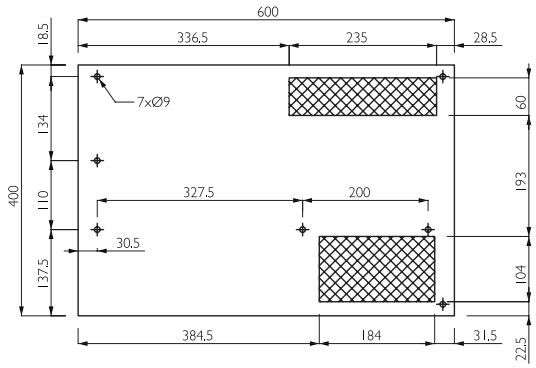

RÉFÉRENCES		MVAIRT1000A	MVAIRT1500A
SOURCE DE COURANT (V | ph | Hz)		230 | 1 | 50/60	
CAPACITÉ DE REFROIDISSEMENT (W)	A35 / A35	1000 / 1060	1460 / 1520
	A35 / A50	760 / 790	1090 / 1130
PUISSANCE ÉLECTRIQUE (W)	A35 / A35	780 / 850	870 / 930
	A35 / A50	890 / 970	1050 / 1180
COURANT NOMINAL (A)	A35 / A35	3.7 / 3.9	4.6 / 4.8
DISJONCTEUR MOTEUR / PRÉFUSIBLE TEMPORISÉ (A)		10	
CONNEXION ÉLECTRIQUE		Connecteur 3 pôles	
FLUX D'AIR	armoire / m³/h	600 / 625	
TEMPÉRATURE DE FONCTIONNEMENT	atmosphère / °C	+20 |+55	
	armoire / °C	+20 |+45	
RÉFRIGÉRANT / CHARGE (- | g)		R134a | 250	
DEGRÉ DE PROTECTION EN 60529/1	atmosphère	IP34	
	armoire	IP54 (installés dans des enveloppes de même degré de protection)	
CONCEPTION	cas	Tôle d'acier galvanisé	
	pont	Tôle d'acier galvanisée avec revêtement en poudre RAL7035	
CERTIFICATS		CE	
DIMENSIONS (mm)		300 (haut) x 600 (large) x 400 (profondeur)	

CLIMATISEURS POUR MONTAGE SUR LE TOÎT IP54

MODÊLE MVAIRT2000A IP54

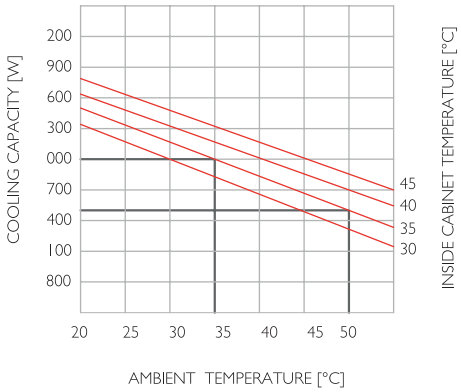

GABARIT PERFORÉ

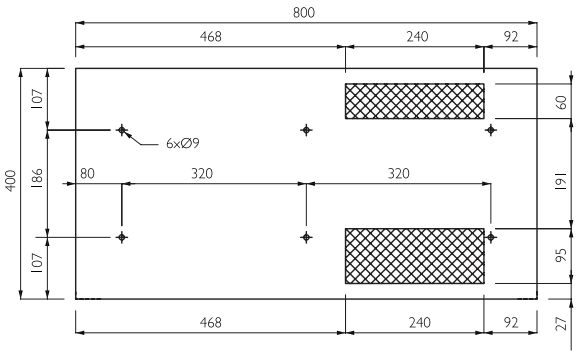

RÉFÉRENCE		MVAIRT2000A
SOURCE DE COURANT (V | ph | Hz)		230 | 1 | 50/60
CAPACITÉ DE REFROIDISSEMENT (W)	A35 / A35	2000 / 2110
	A35 / A50	1500 / 1570
PUISSANCE ÉLECTRIQUE (W)	A35 / A35	900 / 1050
	A35 / A50	1100 / 1250
COURANT NOMINAL (A)	A35 / A35	5.1 / 6.2
DISJONCTEUR MOTEUR / PRÉFUSIBLE TEMPORISÉ (A)		10
CONNEXION ÉLECTRIQUE		Connecteur 3 pôles
FLUX D'AIR	armoire / m³/h	860 / 950
TEMPÉRATURE DE FONCTIONNEMENT	atmosphère / °C	+20 |+55
	armoire / °C	+20 |+45
RÉFRIGÉRANT / CHARGE (- | g)		R134a | 250
DEGRÉ DE PROTECTION EN 60529/1	atmosphère	IP34
	armoire	IP54 (installés dans des enveloppes de même degré de protection)
CONCEPTION	cas	Tôle d'acier galvanisé
	pont	Tôle d'acier galvanisée avec revêtement en poudre RAL7035
CERTIFICATS		CE
DIMENSIONS (mm)		400 (haut) x 800 (large) x 400 (profondeur)

CLIMATISEURS POUR MONTAGE SUR LE TOÎT IP54

MODÊLE MVAIRT3000A - MVAIRT4000A IP54

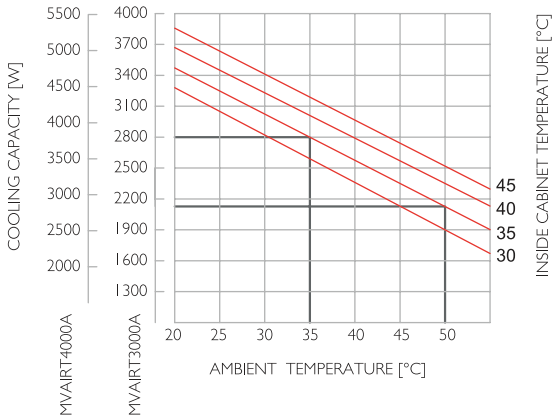

GABARIT PERFORÉ

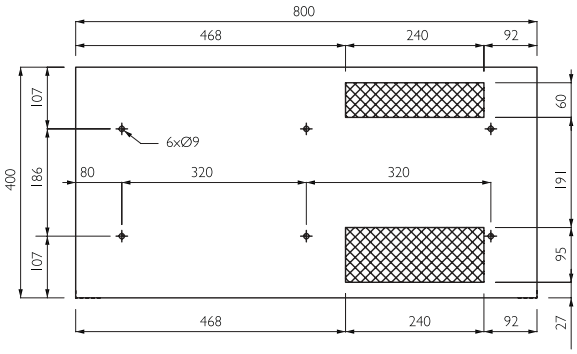

RÉFÉRENCES		MVAIRT3000A	MVAIRT4000A
SOURCE DE COURANT (V | ph | Hz)		400 | 3 | 50 / 460 | 3 | 60	
CAPACITÉ DE REFROIDISSEMENT (W)	A35 / A35	2800 / 2930	3800 / 3980
	A35 / A50	2110 / 2300	2840 / 3150
PUISSANCE ÉLECTRIQUE (W)	A35 / A35	1700 / 1810	1900 / 2030
	A35 / A50	2270 / 2390	2450 / 2600
COURANT NOMINAL (A)	A35 / A35	2.8 / 3.4	4.0 / 4.8
DISJONCTEUR MOTEUR / PRÉFUSIBLE TEMPORISÉ (A)		16	
CONNEXION ÉLECTRIQUE		Connecteur 3 pôles	
FLUX D'AIR	armoire / m³/h	860 / 950	
TEMPÉRATURE DE FONCTIONNEMENT	atmosphère / °C	+20 |+55 / +20 |+50	
	armoire / °C	+20 |+45	
RÉFRIGÉRANT / CHARGE (- | g)		R134a | 250	
DEGRÉ DE PROTECTION EN 60529/1	atmosphère	IP34	
	armoire	IP54 (installés dans des enveloppes de même degré de protection)	
CONCEPTION	cas	Tôle d'acier galvanisé	
	pont	Tôle d'acier galvanisée avec revêtement en poudre RAL7035	
CERTIFICATS		CE	
DIMENSIONS (mm)		400 (haut) x 800 (large) x 400 (profondeur)	

POUR PLUS D'INFORMATION, CLIQUEZ ICI

AUTRES ÉLEMENTS DE VENTILATION ET DE CLIMATISATION

DELVALLE, EXPERT EN CLIMATISATION ET VENTILATION UNE SOLUTION POUR CHAQUE NÉCESSITÉE

Notre équipe d'ingénieurs vous conseillent sur la meilleure installation pour vos nécessités en climatisation et ainsi obtenir une meilleure efficacité et un meilleure rendement énergétique et économique



AIR CONDITIONNÉS



REFROIDISSEMENT THERMOÉLECTRIQUE



VENTILATEUR AVEC FILTRE

CONTRÔLE DE TEMPÉRATURE





RÉSISTANCE CHAUFFANTE

Téléphone +34 945 601 381
comercial@delvalle.es | www.delvallebox.com

POUR PLUS D'INFORMATION, CLIQUEZ ICI

SOLUTIONS SUR MESURE COMPLEXES DELVALLE

Depuis plus de 50 ans, delvalle évoluons pour apporter à chaque besoin de l'industrie électrique une solution d'habillage indoor ou outdoor : standard, standard adapté, spécifique ou production sur plans.
Résolument orientée vers ses clients, la société sert les marchés des télécommunications, le industrie alimentaire, emballage, embouteillage, des transports aérospatiale, ports, ferroviaire, aviation, maritime,..., de l'informatique et de l'électronique ... dans les domaines civils et militaires.
Architecte de solutions sur mesure complexes, Delvalle s'appuie sur ses compétences de développement et d'industrialisation ainsi que sur celles de ses partenaires pour intégrer les exigences de régulation thermique, de CEM, d'énergie, de câblage / intégration électronique, de sécurité, d'environnement sévère ...



COFFRETS ÉLECTRIQUES ACIER INOXYDABLE



ARMOIRES ÉLECTRIQUES D'EXTÉRIEURS



SOLUTIONS ÉLECTRIQUES POUR LES ZONES URBAINES



ARMOIRES ET COFFRETS ACIER GALVANISÉ

Téléphone +34 945 601 381
comercial@delvalle.es | www.delvallebox.com



COFFRETS TOIT
INCLINÉ - HYGIENIC

COFFRETS & ARMOIRES ATEX



COFFRETS ÉTANCHES IP66, IP67-68 ET IP69K

Coffrets électriques étanches sur mesure IP67, IP68 et IP69K. L´indice de protection IP est un standard international de la Commission Électrotechnique internationale relatif à l'étanchéité paru pour la première fois en 1989. Il est repris par la norme européenne IEC60529-2018

Cet indice classe le niveau de protection qu'offre un matériel aux intrusions de corps solides et liquides. Le format de l'indice, donné est IP69K où les caractères 6 et 9 sont deux chiffres et/ou une lettre. Les chiffres indiquent la conformité avec les conditions résumées dans les tableaux ci-dessous. Lorsqu'aucun critère n'est rencontré, le chiffre peut être remplacé par la lettre X.





PRESSE-ÉTOUPES POUR
ARMOIRES ÉLECTRIQUES

VENTILATION POUR ARMOIRES ÉLECTRIQUES



delvalle®

INDUSTRIAL ENCLOSURE SOLUTIONS





Paso del Prao, 6. 01320 Oyón (Álava). Espagne
Téléphone +34 945 601 381
comercial@delvalle.es | www.delvallebox.com

Contactez nous, nous sommes à votre disposition

CE TÜV Rheinland® UL CERTIFIED SAFETY US-CA E342220 greenproduct RoHS WEEE