Enclosures & Cabinets for Special Requirements
comercial@delvalle.es | www.delvallebox.com

ARMARIO CUADRO ELÉCTRICO NEMA CON DESCONECTADOR DE CORRIENTE

UL
NEMA
1 - 3R - 4X - 12



10 AÑOS
GARANTÍA
ANTICORROSIÓN
INOXIDABLE

2 AÑOS
GARANTÍA
PARTES MECÁNICAS



NOS PONEMOS A TU DISPOSICIÓN

Más de **45 años de experiencia** dando **soluciones** a clientes exigentes que requieren unas características y comportamientos muy concretos según su sector y necesidades.

VAMOS DONDE TU VAYAS

Nuestro **compromiso** es acercanos a nuestros clientes y ofrecerles un **servicio excepcional**, combinando una avanzada y amplia gama de productos a precios muy competitivos.

ALTOS ESTÁNDARES DE CALIDAD PENSADOS EN TÍ

Sólo empleamos materiales procedentes de empresas de **1ª calidad**, adecuados y certificados. Nuestro **éxito** se debe al aseguramiento de la calidad: ISO 9001, SGS, UL, TÜV, ISO 14000 y Ohsas 18001.

PERSONALIZA TU ARMARIO TOTALMENTE

Nuestra producción está organizada para atender **bajo demanda y a medida**. Personalización del color total y **múltiples normativas de protección** gracias a la línea de pintado propia.

CONSÚLTANOS

Confidencialidad, seriedad y calidad

www.delvallebox.com
comercial@delvalle.es
+34 945 601 381

TAMBIÉN ONLINE

Póngase en contacto con nuestro departamento técnico comercial.
Un equipo de profesionales con elevada experiencia y capacidad para resolver todas sus consultas.



ARMARIO CUADRO ELÉCTRICO NEMA CON DESCONECTADOR DE CORRIENTE



Ejemplos



Desconectador Nema para tus Armarios Eléctricos

Los armarios eléctricos y cuadros eléctricos de Delvalle van provistos de un sistema de interruptor de seguridad, desconectador montados en un armario o caja eléctrica con una maneta exterior para cumplir con requisitos de la norma UL 508 y cumpliendo los requisitos de estanqueidad Nema 1, 3r, 4x, 12.
La envolvente, caja y armario Nema con el sistema completo montado de enclavamientos de la puerta o puertas ofrecen un nivel adicional de seguridad para el operador, ya que evitan que se abran las puertas mientras el desconectador está con corriente.
Se suministra el conjunto completo de armario con la palanca y seccionador operado por cable.

UL NEMA 1 - 3R - 4X - 12

APLICACIONES

- Automotriz
- Maquinaria en sector de alimentación y bebidas
- Packaging
- Petróleo y gas
- Tratamiento de agua
- Aguas residuales
- Papel y embalaje
- Servicios públicos y minería
- Fabricación industrial

HAZ CLICK AQUÍ Y AMPLIA INFORMACIÓN

ARMARIO CUADRO ELÉCTRICO NEMA CON DESCONECTADOR DE CORRIENTE

CARACTERÍSTICAS

- Operado mediante cable de la palanca al desconector
- Admite fusibles Clase E, H, J y R
- Interuptor de 30….600A
- Opciones nema Armarios y cuadros eléctricos:
  - Armarios metálicos pintados Nema 1/3r/12
  - Armarios de acero inoxidable o aluminio Nema 4/4x
- Poder de corte
- La capacidad de interrupción de hasta 200kA permite usar una sola unidad para muchas aplicaciones
- Coordinación de corriente de cortocircuito (SCCR) con contadores, relés de sobrecarga y arrancadores de motor de Allen-Bradley





- Un desconectador interrumpe la alimentación eléctrica a un circuito eléctrico o a un grupo de circuitos eléctricos. Pueden usarse como dispositivos de desconexión principales en centralitas o como desconectadores de alimentadores.

DISEÑOS



DISEÑO 1 PUERTA
Armario de una sola puerta.



DISEÑO 2 PUERTAS
Diseño con doble puerta.



DISEÑO 3 PUERTAS
Diseño con triple puerta.

Telf. +34 945 601 381
comercial@delvalle.es | www.delvallebox.com

ARMARIO CUADRO ELÉCTRICO NEMA CON DESCONECTADOR DE CORRIENTE

MUESTRA DE MONTAJE



10 AÑOS
GARANTÍA
ANTICORROSIÓN
INOXIDABLE

UL
NEMA
1 - 3R - 4X - 12

2 AÑOS
GARANTÍA
PARTES MECÁNICAS



NORMATIVA

- IP66 (W) a petición según Norma IEC 60529.
- Grado de resistencia contra impacto IK10 según Norma IEC 62262
- Construidos bajo Directiva CE de baja tensión 2014/35/UE.
- Cumple Normativa de industria alimentaria, materiales en contacto con alimentos (CE 1935/2004)
- Resistencia a la temperatura : desde -40°C +100°C (reducida exposición +160°C). Opcional junta silicona: desde –60°C a +180°C (reducida exposición hasta +350°C).
- Cumple con Normativa RoHs.
- Certificado UL Nema 4x, 12, 3r y 1 a petición. N°File E342220.
- Máximo voltaje 1000 V.
- IEC 60947
- UL 508
- UL 98
- Marcado CE
- Certificación CSA
- Nema 1/3r/4/4x/12
- Certificaciones para áreas peligrosas, polvo Clase I, División 1 y 2, Grupos C y D y Clase II, Grupos E, F y G

ARMARIO CUADRO ELÉCTRICO NEMA CON DESCONECTADOR DE CORRIENTE

PLANO

CLICK AQUÍ PARA DESCARGAR
FICHEROS CAD - PLANOS - CERTIFICADOS

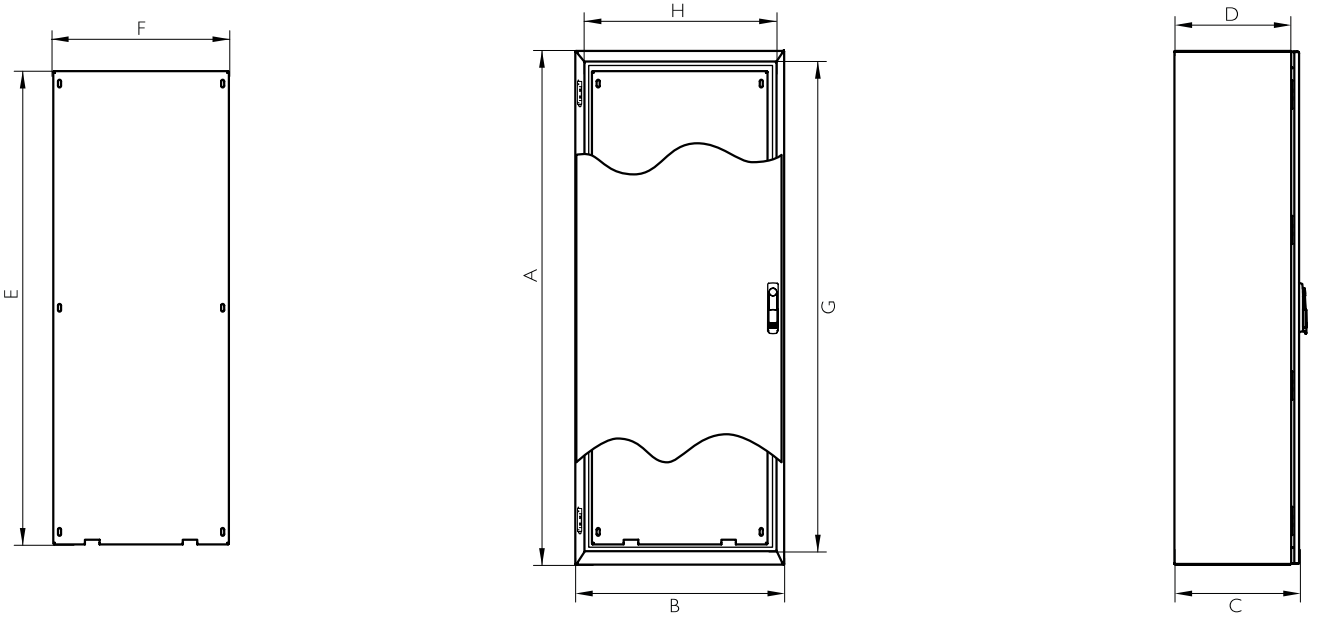

REFERENCIAS

REFERENCIAS	DIMENSIONES (mm)										
PUERTA CIEGA	Nº PUERTAS	ALTO - A -	ANCHO - B -	FONDO - C -	BOCA ACCESO - GxH -	FONDO ÚTIL INTERIOR - D -	ÁREA MECANIZABLE PUERTA	ÁREA LATERAL MECANIZABLE	MEDIDAS PLACA -GxH-	PESO (Kg)	VOLUMEN (m^3)
MVAC165440DSC	1	1650	540	400	1540x430	375	1524.8x414.8	1640x365	1520x470	70,9	0,42
MVAC167440DSC			740		1540x630		1524.8x614.8	1640x365	1520x670	93,25	0,56
MVAC169440DSC			940		1540x830		1524.8x814.8	1640x365	1520x870	111,3	0,70
MVAC185440DSC		1800	540		1690x430		1674.8x414.8	1790x365	1670x470	76,61	0,46
MVAC187440DSC			740		1690x630		1600x540	1790x365	1670x670	100,76	0,61
MVAC187450DSC				500	1690x630	475	1600x540	1790x465	1670x670	107,21	0,76
MVAC189440DSC			940	400	1690x830	375	1600x740	1790x365	1670x870	120,24	0,76
MVAC189450DSC				500	1690x830	475	1600x740	1790x465	1670x870	127,18	0,95
MVAC205440DSC		2000	540	400	1890x430		1874.8x414.8	1990x465	1870x470	84,68	0,51
MVAC207440DSC			740		1890x630	375	1800x540	1990x365	1870x670	111,19	0,68
MVAC207450DSC				500	1890x630	475	1800x540	1990x465	1870x670	118,13	0,85
MVAC209440DSC			940	400	1890x830	375	1800x740	1990x365	1870x870	132,58	0,85
MVAC209450DSC				500	1890x830	475	1800x740	1990x465	1870x870	140	1,05
MVAC161140DSC	2	1650	1140	400	1540x1030		1524.8x404.2 y 1524.8x437.2	1640x365	1520x1070	129,33	0,84
MVAC181140DSC		1800	1140		1690x1030	375	1674.8x404.2 y 1674.8x437.2	1790x365	1670x1070	139,7	0,91
MVAC181150DSC				500	1690x1030	475	1674.8x404.2 y 1674.8x437.2	1790x465	1670x1070	147,12	1,14
MVAC201140DSC		2000	1140	400	1890x1030	375	1874.8x404.2 y 1874.8x437.2	1990x365	1870x1070	149,61	1,02
MVAC201150DSC				500	1890x1230	475	1874.8x404.2 y 1874.8x437.2	1990x465	1870x1070	157,51	1,26
MVAC201340DSC			1340	400	1890x1230	375	1874.8x604.2 y 1874.8x637.2	1990x365	1870x1270	169,38	1,18
MVAC201350DSC				500	1890x1230	475	1874.8x604.2 y 1874.8x637.2	1990x465	1870x1270	177,76	1,47
MVAC201540DSC			1540	400	1890x1430	375	1810x545 y 1810x545	1990x365	1870x1470	189,12	1,35
MVAC201550DSC				500	1890x1430	475	1810x545 y 1810x545	1990x465	1870x1470	197,99	1,68

Separación placa fondo 20mm

delvalle®

Consúltanos sin compromiso

Confidencialidad, seriedad y calidad

DELVALLE TE OFRECE
SOLUCIONES INTEGRALES

HAZ CLICK AQUÍ Y AMPLIA INFORMACIÓN

www.delvallebox.com
comercial@delvalle.es
+34 945 601 381
TAMBIÉN ONLINE

ARMARIOS Y CAJAS ELÉCTRICAS ACERO INOXIDABLE



ARMARIOS ELÉCTRICOS DE INTEMPERIE ESTANCOS

RACKS DE 19 EXTERIORES TELECOMUNICACIONES IP



ARMARIOS Y CAJAS ELÉCTRICAS EN GALVANIZADO

ARMARIOS Y CAJAS HYGIENIC DESIGN



CAJAS Y ARMARIOS ELÉCTRICOS EN ALUMINIO

delvalle®

Consúltanos sin compromiso

Confidencialidad, seriedad y calidad

DELVALLE TE OFRECE
SOLUCIONES INTEGRALES

HAZ CLICK AQUÍ Y AMPLIA INFORMACIÓN

www.delvallebox.com
comercial@delvalle.es
+34 945 601 381
TAMBIÉN ONLINE

CAJAS Y ARMARIOS ELÉCTRICOS DE ACERO PINTADO



VENTILACIÓN Y CLIMATIZACIÓN DE ARMARIOS ELÉCTRICOS

CAJAS Y ARMARIOS NEMA TYPE 1-3R-4X-12



CAJAS Y ARMARIOS ELÉCTRICOS DE DISTRIBUCIÓN

CAJAS Y ARMARIOS ELÉCTRICOS EMC



PRENSAESTOPAS Y PASOS DE CABLE

delvalle®

Enclosures & Cabinets for Special Requirements





Paso del Prao, 6. 01320 Oyón (Álava). Spain
T. +34 945 601 381
www.delvallebox.com - comercial@delvalle.es

Contacta con nosotros, estamos a tu disposición

CE TÜV Rheinland UL CERTIFIED SAFETY US-CA E342220 greenproduct RoHS WEEE