delvalle®

INDUSTRIAL ENCLOSURE SOLUTIONS

comercial@delvalle.es | www.delvallebox.com

# CAJA DE BORNES O PULSADORES DE ALUMINIO

## SERIE GEO IP66



10 AÑOS
GARANTÍA
ANTICORROSIÓN



·SOMOS·
FABRICANTES
CERTIFICADOS




## NOS PONEMOS A TU DISPOSICIÓN

Más de **45 años de experiencia** dando **soluciones** a clientes exigentes que requieren unas características y comportamientos muy concretos según su sector y necesidades.

## VAMOS DONDE TU VAYAS

Nuestro **compromiso** es acercanos a nuestros clientes y ofrecerles un **servicio excepcional**, combinando una avanzada y amplia gama de productos a precios muy competitivos.

## ALTOS ESTÁNDARES DE CALIDAD PENSADOS EN TÍ

Sólo empleamos materiales procedentes de empresas de **1ª calidad**, adecuados y certificados. Nuestro **éxito** se debe al aseguramiento de la calidad: ISO 9001, SGS, UL, TÜV, ISO 14000 y Ohsas 18001.

## PERSONALIZA TU ARMARIO TOTALMENTE

Nuestra producción está organizada para atender **bajo demanda y a medida**. Personalización del color total y **múltiples normativas de protección** gracias a la línea de pintado propia.

EU **100%** *Entirely designed and manufactured in Europe*

## CONSÚLTANOS

Confidencialidad, seriedad y calidad

www.delvallebox.com
comercial@delvalle.es
+34 945 601 381

TAMBIÉN ONLINE

### Póngase en contacto con nuestro departamento técnico comercial

Un equipo de profesionales con elevada experiencia y capacidad para resolver todas sus consultas.



# CAJA DE BORNES O PULSADORES DE ALUMINIO

## SERIE GEO IP66



Ejemplos



**Solución Ligera con un Peso 3 Veces Inferior a una Normal**

Cajas de bornes o pulsadores Serie Geo, estancas, elegantes y funcionales, fabricadas en aluminio con acabado en pintura RAL 7035.
Disponibles con tapa ciega o mecanizada (Ø22.5), especialmente diseñadas para la colocación de pulsadores, botoneras.
La tapa va fijada mediante tornillos de fácil colocación, los cuales están embutidos sin sobresalir de la parte frontal de la caja.

HAZ CLICK AQUÍ Y AMPLIA INFORMACIÓN



# CAJA DE BORNES O PULSADORES DE ALUMINIO SERIE GEO IP66

## APLICACIONES

Especialmente diseñado para la colocación de pulsadores, botoneras, entrada de cables,...
Su uso esta homologado para industria eólica, solar, centros de transformación, telecomunicaciones y en exteriores, dadas sus ventajas de durabilidad y resistencia contra agentes externos.

## NORMATIVA

- IP66 según Norma IEC 60529.
- Grado de resistencia contra impacto IK7 según Norma IEC 62262.
- Construidos bajo la Directiva de baja tensión 2014/35/UE.
- Construidos bajo Normativa de envolventes vacías IEC 62208.
- Cumple RoHS Directive 2011/65/UE.
- Certificado UL Nema 4, 12, 3r y 1 a petición. Nº File E342220.
- Máximo voltaje 1000 V.
- Temperatura de trabajo superiores a -40°C hasta +90°C.

## OPCIONES

- A la medida según su necesidad.
- Patas metálicas o ruedas
- Tornillos imperdibles.
- Puerta transparente de policarbonato o cristal templado.
- Acabado en pintura texturizada con otros colores RAL bajo pedido.
- Placa de montaje aislante (baquelita) o en acero inoxidable.
- Versión EMC según Norma 2014/30/UE de compatibilidad electromagnética.

## VENTAJAS

- Infinidad de opciones.
- Peso tres veces inferior a cualquier otra caja.
- Realización monobloc que consigue una perfecta estanqueidad y resistencia al impacto.
- Perfecta estanqueidad gracias a las juntas utilizadas en las uniones.
- Delvalle realiza bajo pedido cualquier medida que se adapte a sus necesidades, incluyéndose agujeros, canales formas, tanto en la puerta como en la envolvente.




### CAJAS Y CUADROS ELÉCTRICOS A MEDIDA A PRECIO DE CATÁLOGO

Delvalle fabricamos a medida series de armarios eléctricos a un gran precio Estanqueidad, robustez y seguridad para que su proyecto obtenga las máximas garantías al mejor precio del mercado.

# CAJA DE BORNES O PULSADORES DE ALUMINIO SERIE GEO IP66



10 AÑOS
GARANTÍA
ANTICORROSIÓN



## PLANO

CLICK AQUÍ PARA DESCARGAR
FICHEROS CAD - PLANOS - CERTIFICADOS

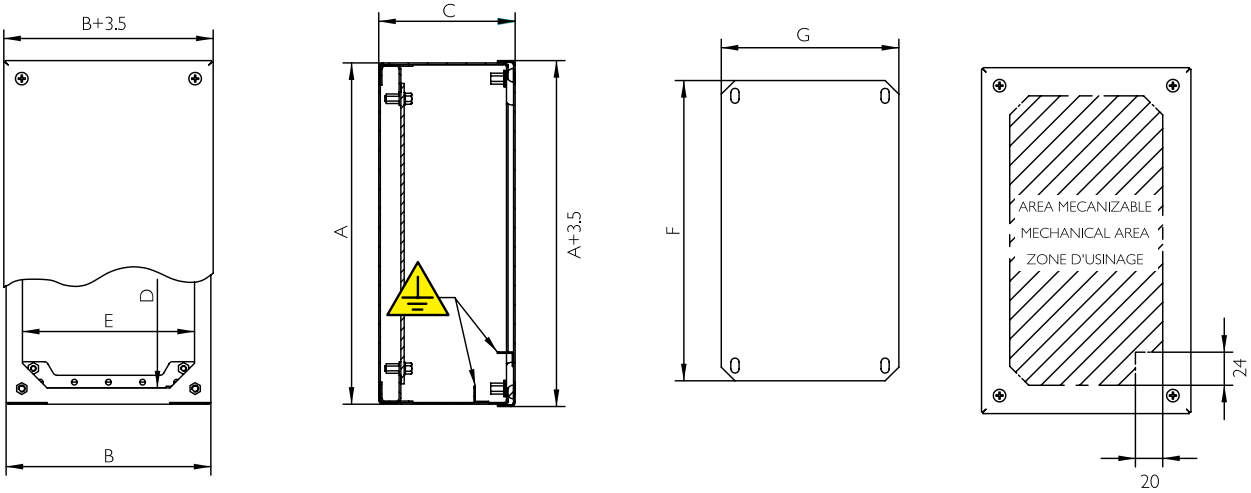


## REFERENCIAS

| REFERENCIAS | | TAPA | DIMENSIONES (mm) | | | | | |
|---|---|---|---|---|---|---|---|---|
| TAPA CIEGA | TAPA PERFORADA | Nº PERFORACIONES | ALTO - A - | ANCHO - B - | FONDO - C - | ACCESO - DxE - | ÁREA MECANIZABLE | PLACA DE MONTAJE - FxG - |
| MVCBA909080 | MVCBA909080P | 1 | 90 | 90 | 80 | 66x66 | 48x48 | |
| MVCBA149080 | MVCBA149080P | 2 | 140 | 90 | 80 | 116x66 | 98x48 | 110x70 |
| MVCBA209080 | MVCBA209080P | 3 | 200 | 90 | 80 | 176x66 | 158x48 | 170x70 |
| MVCBA269012 | MVCBA269012P | 4 | 260 | 90 | 120 | 236x66 | 218x48 | 230x70 |
| MVCBA101612 | MVCBA101612P | 3 | 100 | 160 | 120 | 76x136 | 58x118 | 70x140 |
| MVCBA161612 | MVCBA161612P | 4 | 160 | 160 | 120 | 136x136 | 118x118 | 130x140 |
| MVCBA202012 | MVCBA202012P | 6 | 200 | 200 | 120 | 176x176 | 158x158 | 170x180 |
| MVCBA202515 | MVCBA202515P | 12 | 200 | 250 | 150 | 176x226 | 158x208 | 170x230 |
| MVCBA252515 | MVCBA252515P | 16 | 250 | 250 | 150 | 226x226 | 208x208 | 220x230 |
| MVCBA203015 | MVCBA203015P | 15 | 200 | 300 | 150 | 176x276 | 158x258 | 170x280 |
| MVCBA303015 | MVCBA303015P | 25 | 300 | 300 | 150 | 276x276 | 258x258 | 270x280 |
| MVCBA304015 | MVCBA304015P | 35 | 300 | 400 | 150 | 276x376 | 258x358 | 270x380 |
| MVCBA404015 | MVCBA404015P | 49 | 400 | 400 | 150 | 376x376 | 358x358 | 370x380 |
| Versión: Normativa UL | | | Añadir "UL" a la referencia Ej. "MVCB909080UL" | | | | | |

HAZ CLICK AQUÍ Y DESCUBRE TODAS LAS SOLUCIONES

# SOLUCIONES A MEDIDA DELVALLE

*Desde hace 50 años trabajamos pensando en nuestros clientes, juntos con energía y dinamismo hacia un objetivo común. Generar y aportar valor a nuestros clientes a través de la asesoría y fabricación de armarios eléctricos a medida y sistemas de climatización.*

*Desde nuestras instalaciones damos servicio a mercados tanto nacionales como internacionales, teniendo el aval de grandes compañías que confían en nuestro buen hacer. Disponemos de certificaciones reconocidas en las exigentes normativas a nivel mundial.*
*Servicio ágil en un plazo máximo de 3 semanas desde la recepción del pedido.Totalmente flexibles, para todos los formatos y dimensiones. Somos el fabricante con mayor dimensiones certificadas en el mundo.*



## CAJAS Y ARMARIOS ELÉCTRICOS INOXIDABLES



## ARMARIOS DE INTEMPERIE ESTANCOS



## SOLUCIONES ELÉCTRICAS PARA NÚCLEOS URBANOS



## ARMARIOS Y CAJAS GALVANIZADAS



## CAJAS HIGIÉNICAS CON TECHO INCLINADO

## CAJAS Y ARMARIOS ATEX



## CAJAS ELÉCTRICAS IP66, IP67, IP68 Y IP69K

¿Necesita en su proyecto de cajas eléctricas estancas desde IP55, IP66, IP69K y/o altos grados de estanqueidad por inmersión IP67 o IP68?
Tenemos la solucion especifica necesaria para dado somos líderes en el diseño a medida desde hace más de 45 años, diseñamos específicamente soluciones de cajas con alta estanqueidad y armarios eléctricos estancos homologados a la normativa internacional de estanqueidad EN 60529:2018 que aseguran su proyecto en cualquier ubicación y condiciones climatológicas, sirviendo tanto para interior como para usos en la intemperie.

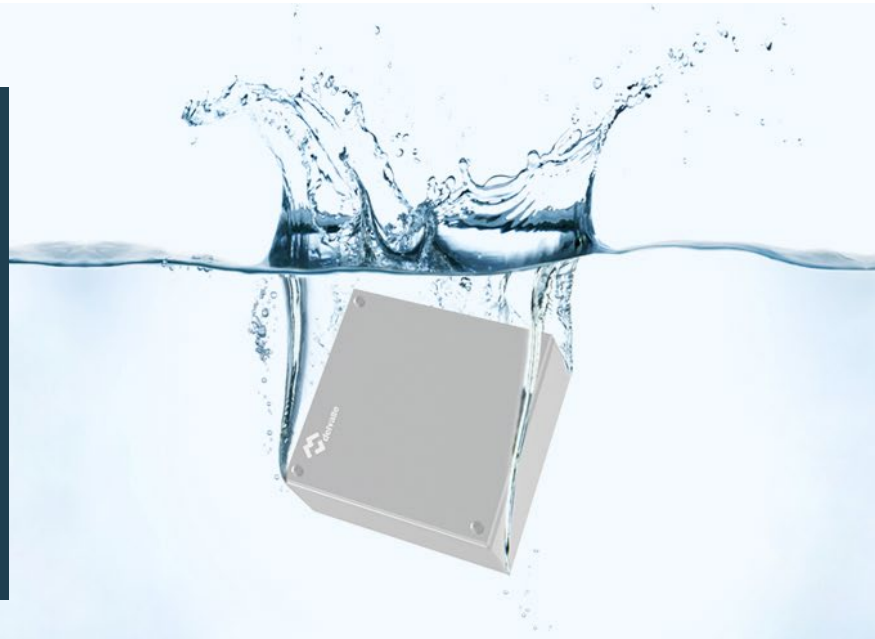




## PRENSAESTOPAS PARA ARMARIOS ELÉCTRICOS

## VENTILACIÓN PARA ARMARIOS ELÉCTRICOS



delvalle®

INDUSTRIAL ENCLOSURE SOLUTIONS





Paso del Prao, 6. 01320 Oyón (Álava). España
Telf. +34 945 601 381
comercial@delvalle.es | www.delvallebox.com

Contacta con nosotros, estamos a tu disposición

CE TÜV Rheinland UL CERTIFIED SAFETY US-CA E342220 greenproduct RoHS WEEE